添付資料１（機器配置・断面・立面・フロー）

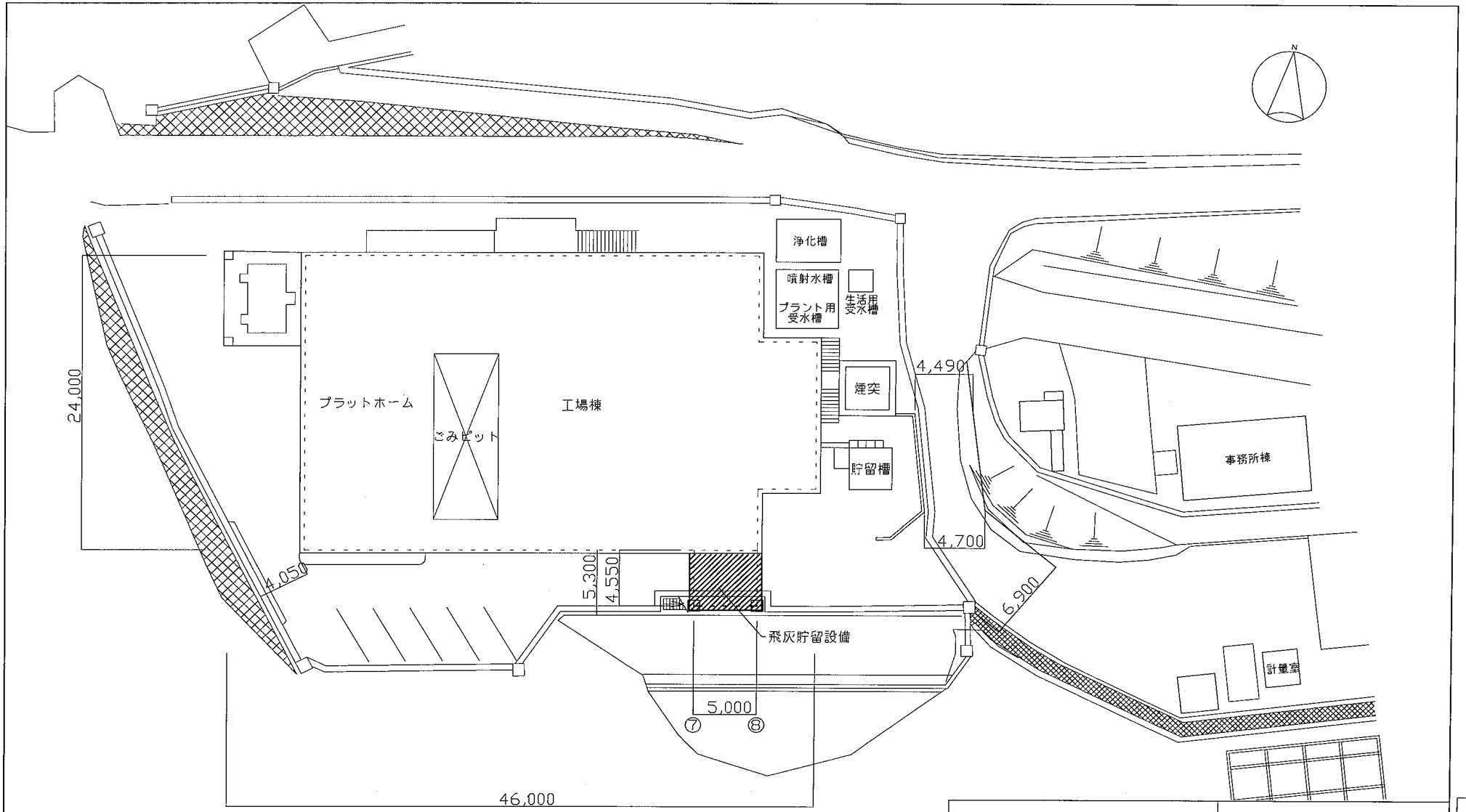

大島郡環境衛生施設組合　殿					
大島郡清掃センター飛灰貯留設備設置工事	承　認	照　査	作　成	関係先	
全体配置図					
尺度 1／300	作　図	H13年　12月　日			
図面番号	整理番号	1			

配布先	
計	

41-1

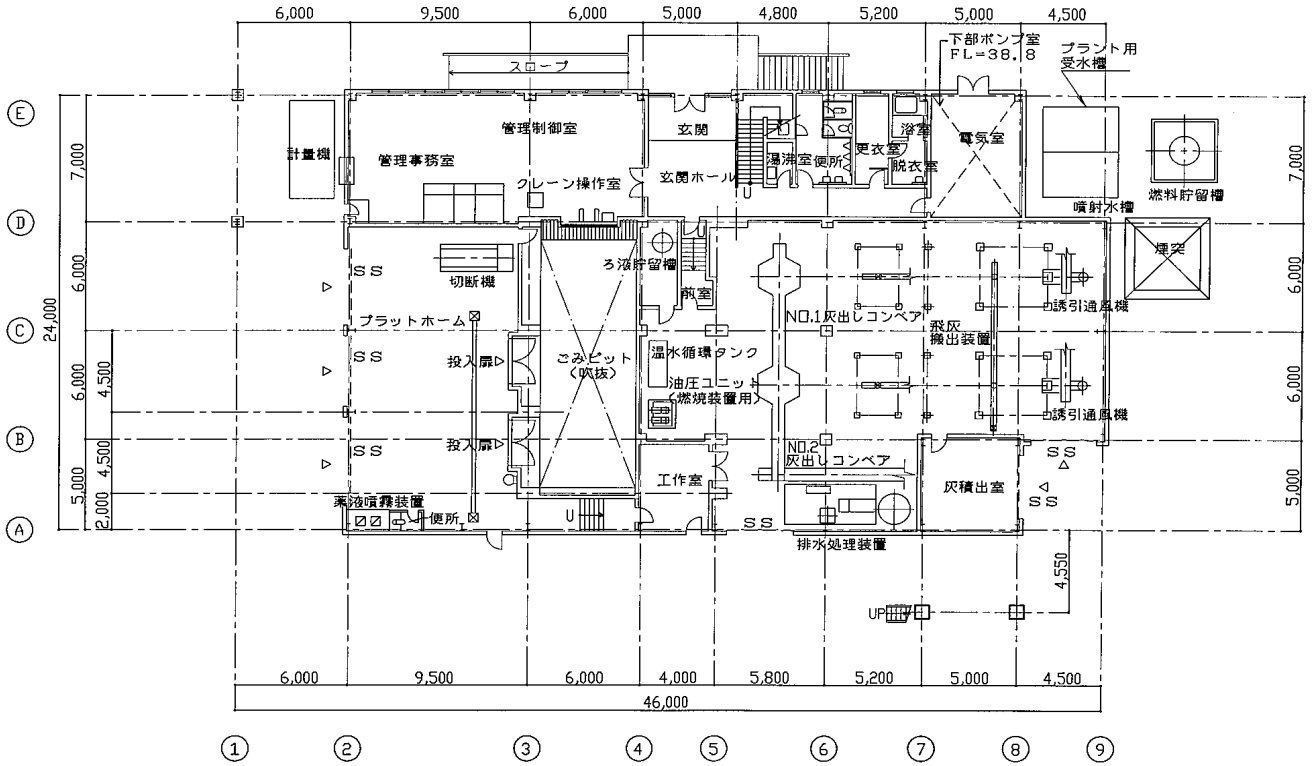

1階平面図　1：200

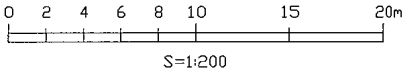

陸番		注文主	大島郡環境衛生施設組合　殿

大島郡清掃センター飛灰貯留設備設置工事
11t/8hx2炉
1階機器配置図
（尺度）1/200

承認	照査	作成		関係先
作図	H13 年 12月 日			

製造番号		整理番号	2
コード番号		図面番号	

配布先
計

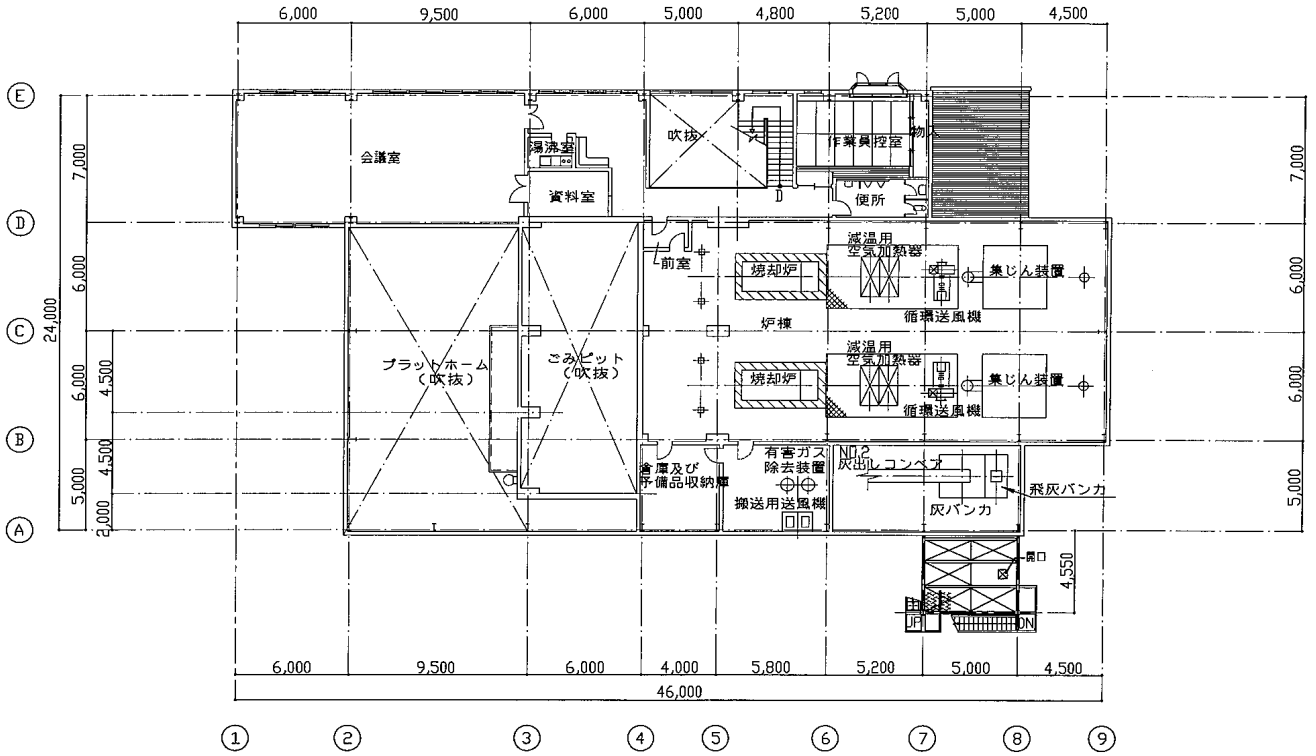

2階平面図　1：200

0 2 4 6 8 10 15 20m

S=1:200

陸番		注文主	大島郡環境衛生施設組合　殿

大島郡清掃センター飛灰貯留設備設置工事
11t/8hx2炉
2階機器配置図
（尺度）1/200

承認	照査	作成		関係先
作図	H13 年 12月 日			

製造番号		整理番号	3
コード番号		図面番号	

配布先

計

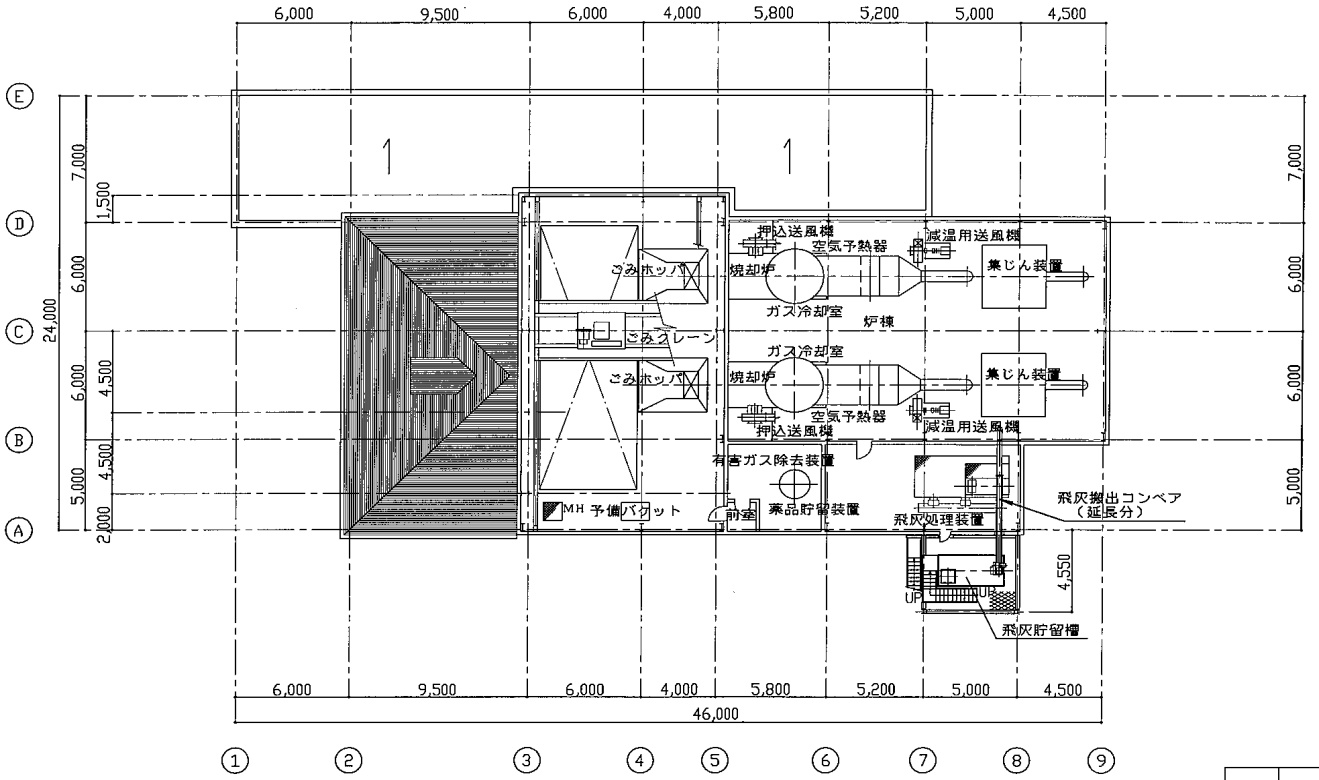

ホッパー階平面図　1：200

0　2　4　6　8　10　15　20m

S=1:200

陸番		注文主	大島郡環境衛生施設組合　殿

大島郡清掃センター飛灰貯留設備設置工事
11t/8hx2炉
ホッパ・クレーン階機器配置図

（尺度）1/200

承認	照査	作成		関係先
作図	H13 年 12月 日			

製造番号		整理番号	4
コード番号		図面番号	

配布先

計

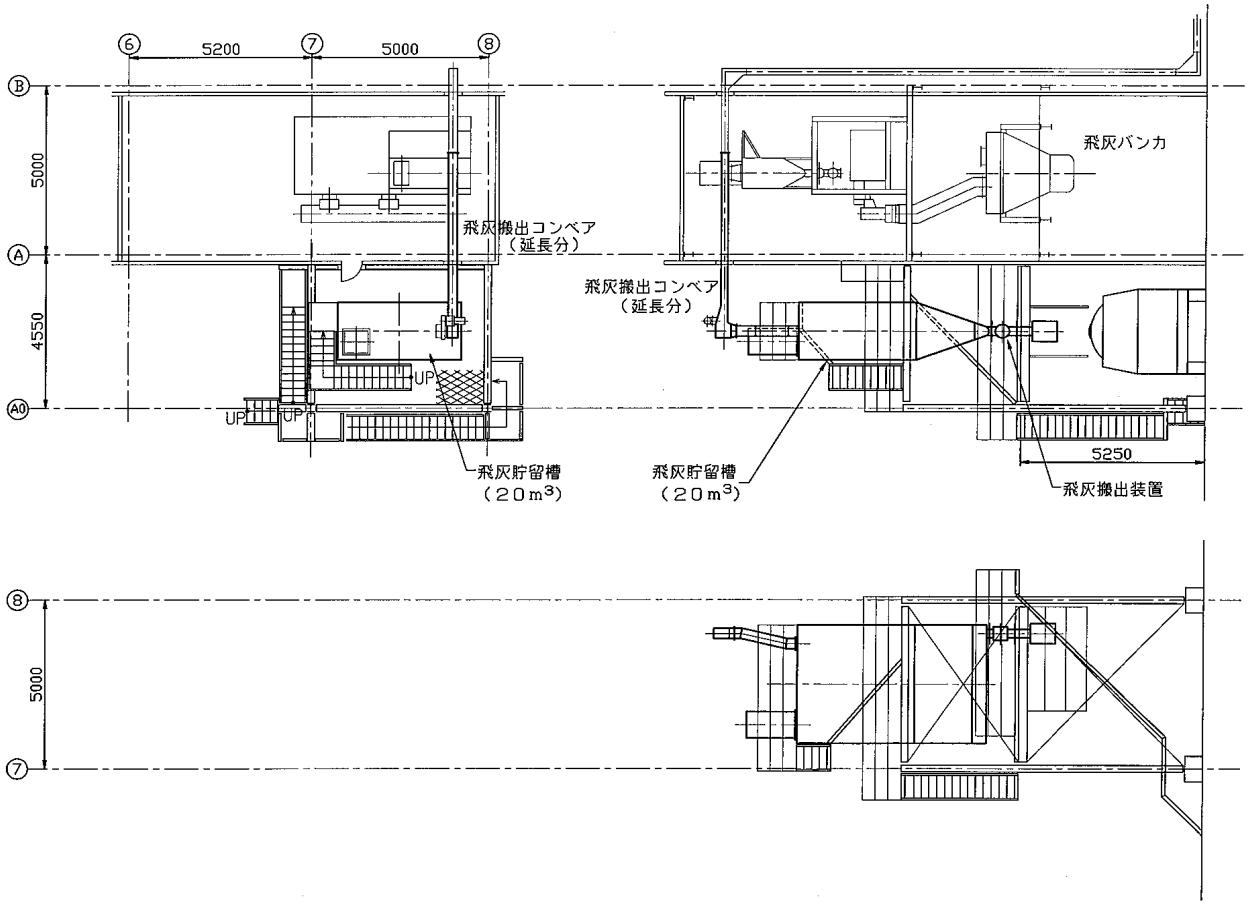

陸番		注文主	大島郡環境衛生施設組合 殿

大島郡清掃センター飛灰貯留設備設置工事

11t/8hx2炉

飛灰貯留設備機器配置図

（尺度）1/150

承認	照査	作成		関係先
作図	H13 年 12月 日			

製造番号		整理番号	5
コード番号		図面番号	

配布先
計

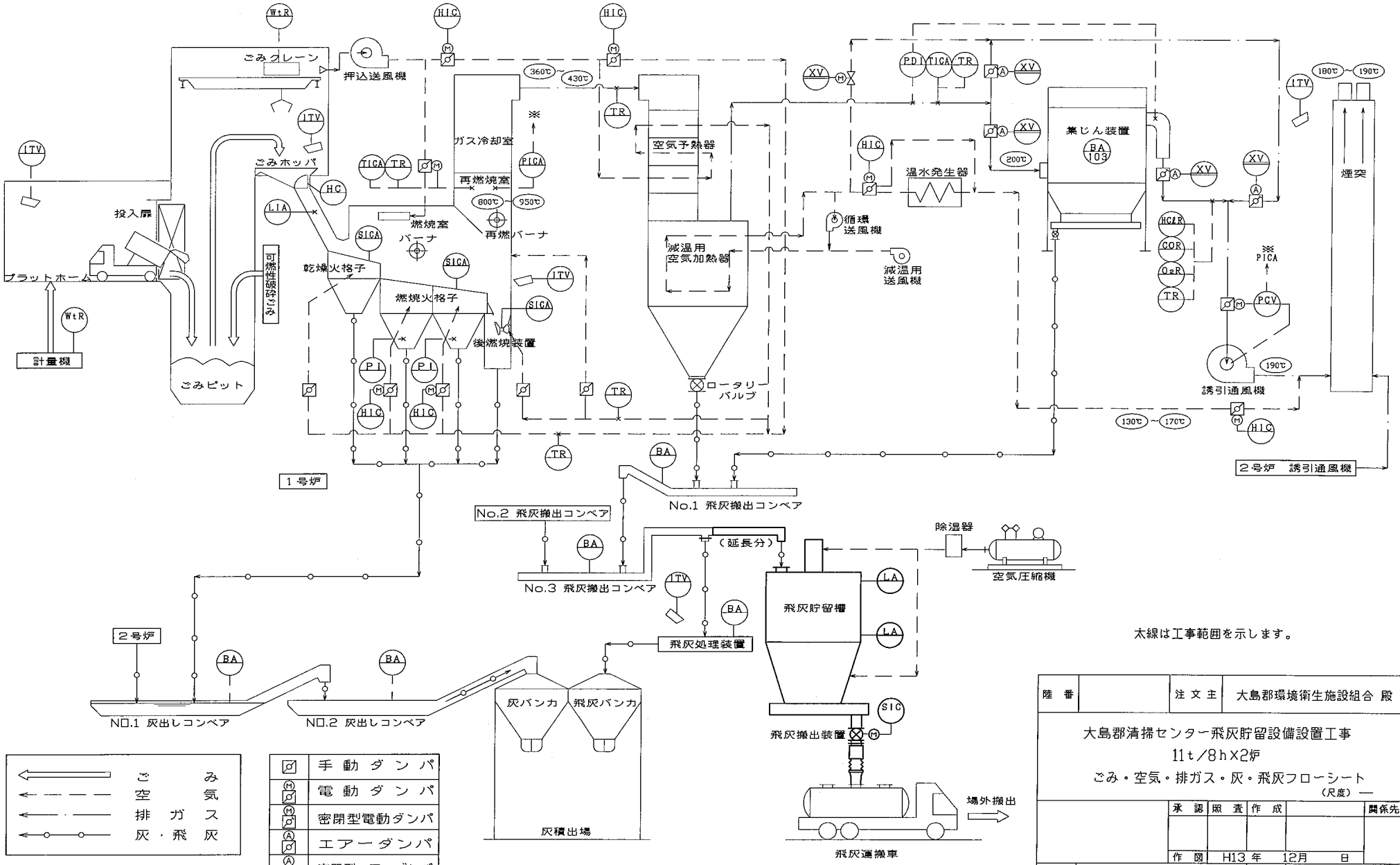

陸番		注文主	大島郡環境衛生施設組合 殿

大島郡清掃センター飛灰貯留設備設置工事
11t/8h×2炉
ごみ・空気・排ガス・灰・飛灰フローシート
（尺度）—

承認	照査	作成		関係先

作図 H13 年 12月 日

製造番号		整理番号	6
コード番号		図面番号	

配布先
計

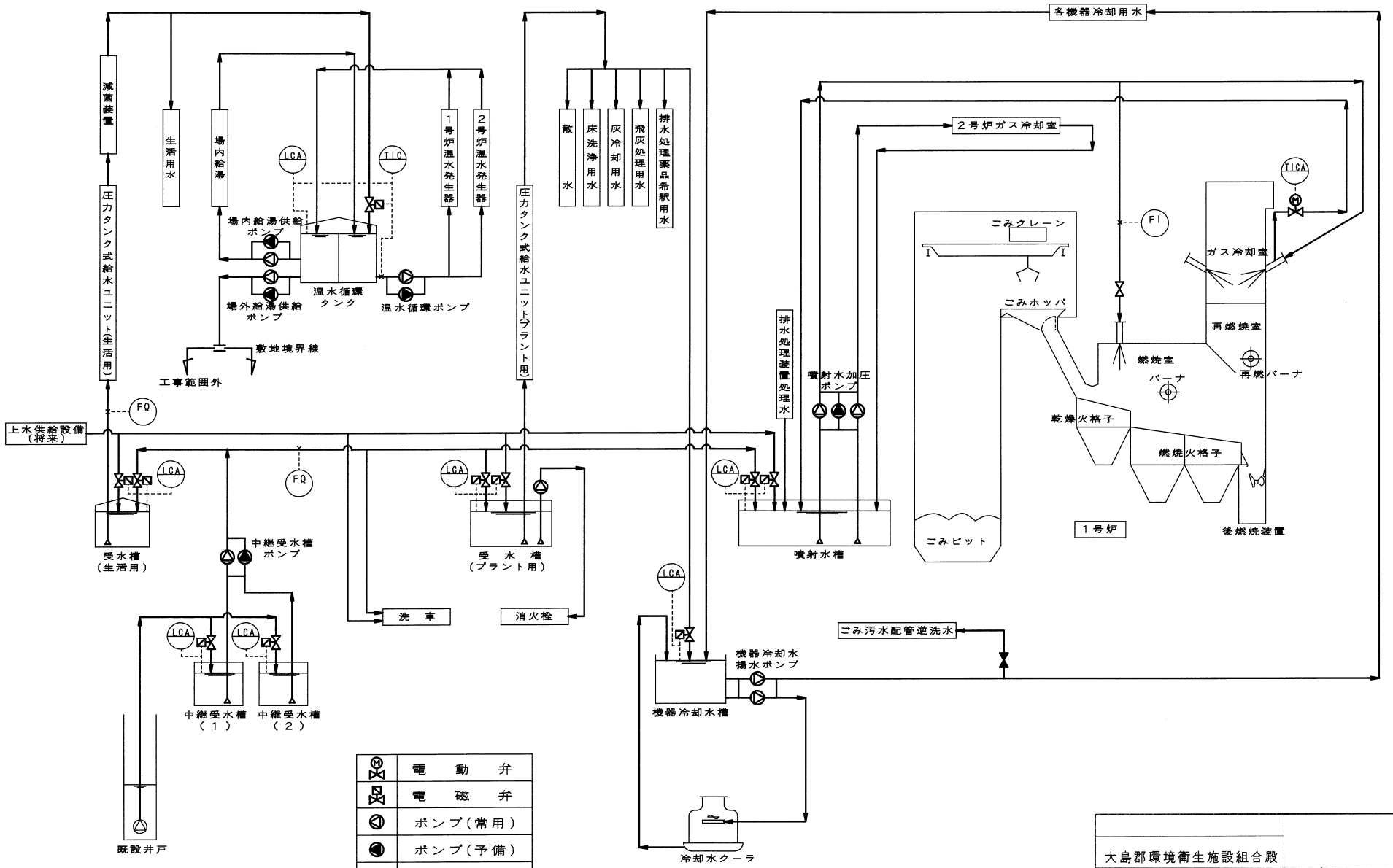

1．本図は計画図につき実施の際は多少の変更を御了承ください。
2．計装フローシートを兼用します。

大島郡環境衛生施設組合殿			
大島郡清掃センター建設工事 11t/8hx2炉 用水・冷却水・余熱利用フローシート 尺度 —	課長	担当	関係先
	作図	H8年 7月 4日	
図面番号	整理番号	7	

配布先	
計	

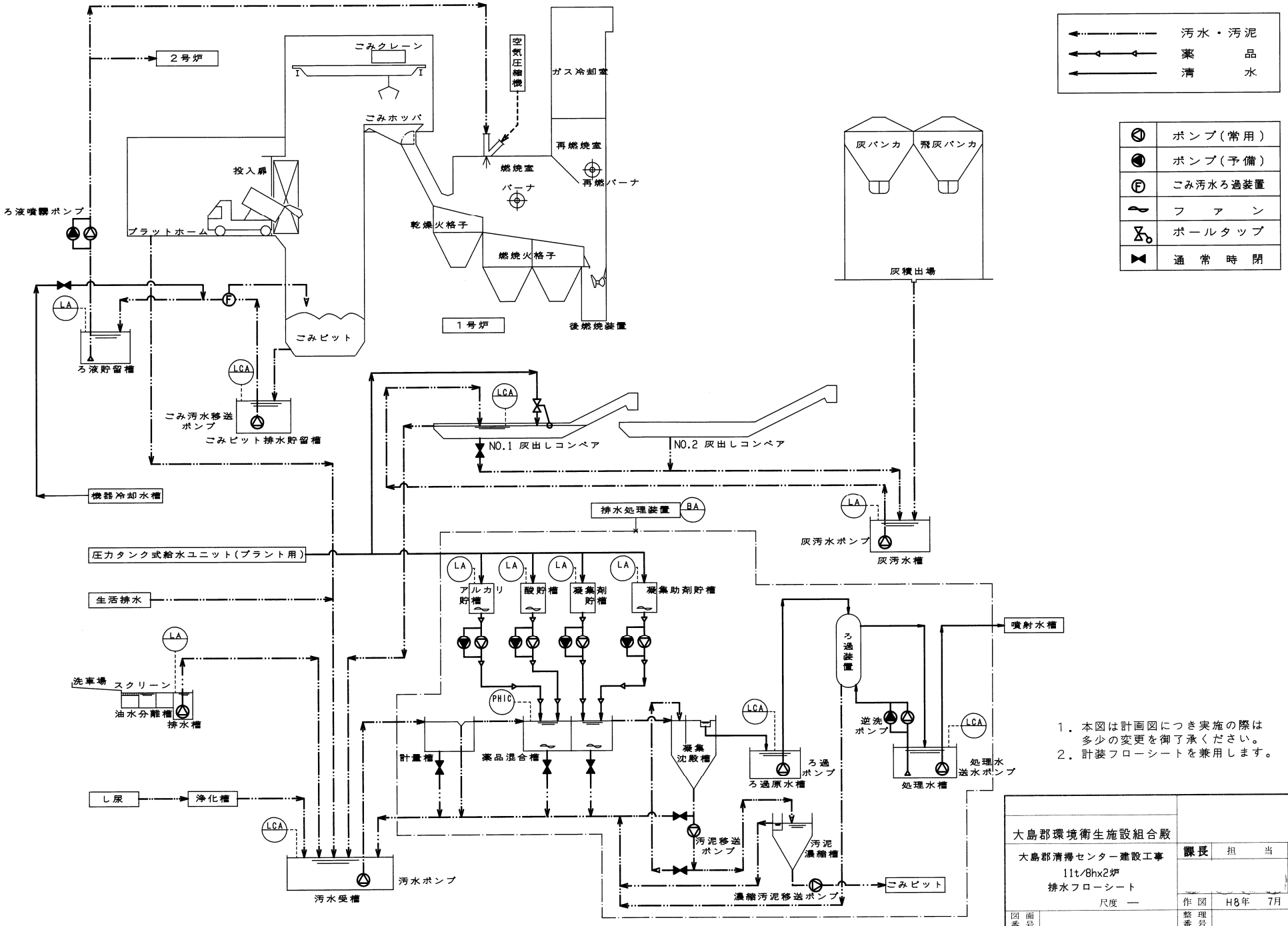

1．本図は計画図につき実施の際は多少の変更を御了承ください。
2．計装フローシートを兼用します。

大島郡環境衛生施設組合殿			
大島郡清掃センター建設工事 11t/8hx2炉 排水フローシート 尺度　— 図面番号	課長	担当	関係先
	作図	H8年　7月　4日	
	整理番号	8	

配布先
計

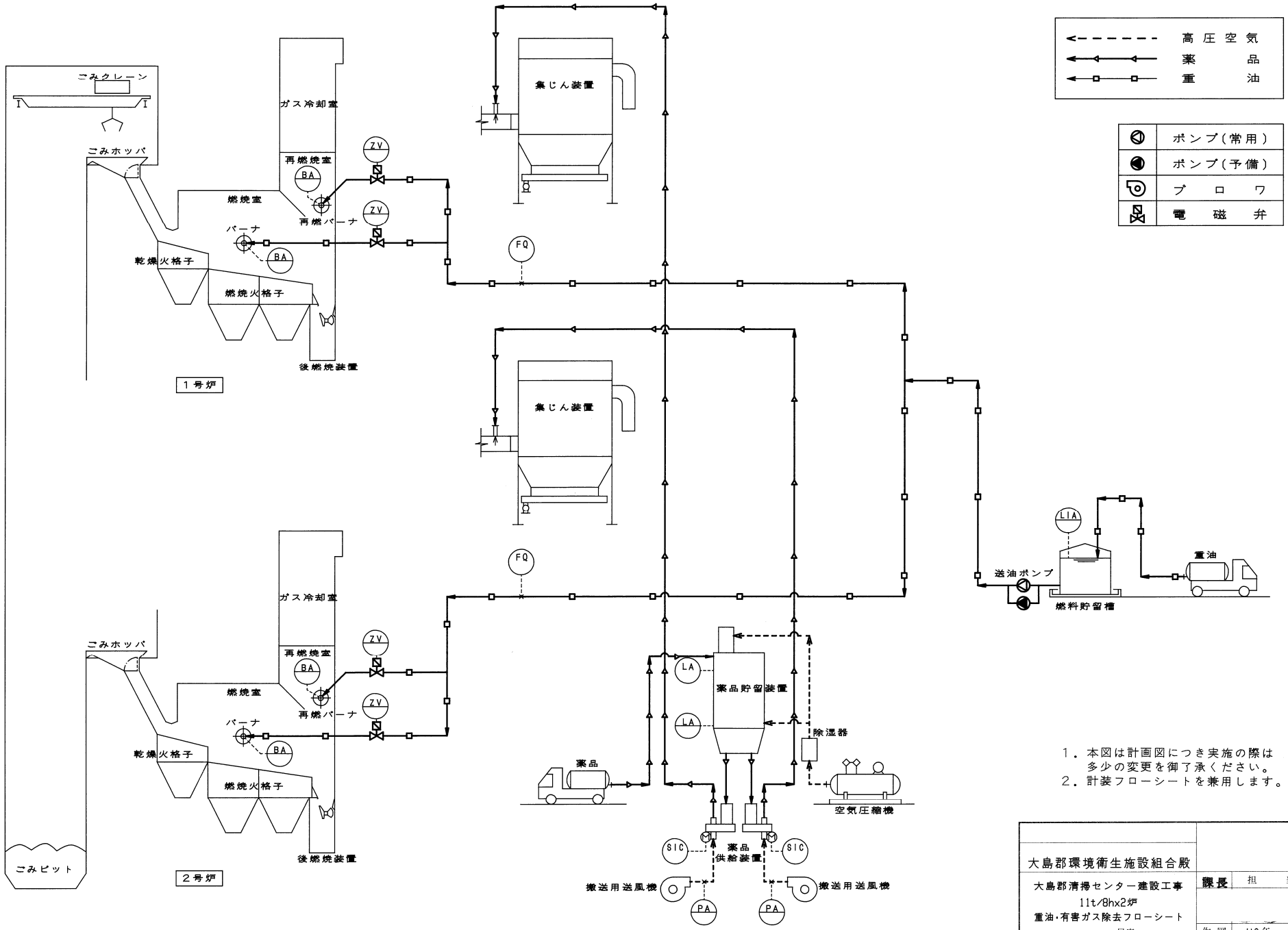

1．本図は計画図につき実施の際は多少の変更を御了承ください。
2．計装フローシートを兼用します。

大島郡環境衛生施設組合殿

大島郡清掃センター建設工事
11t/8hx2炉
重油・有害ガス除去フローシート
尺度 —

課長	担当	関係先

作図 H8年 7月 4日
図面番号
整理番号 9

配布先
計

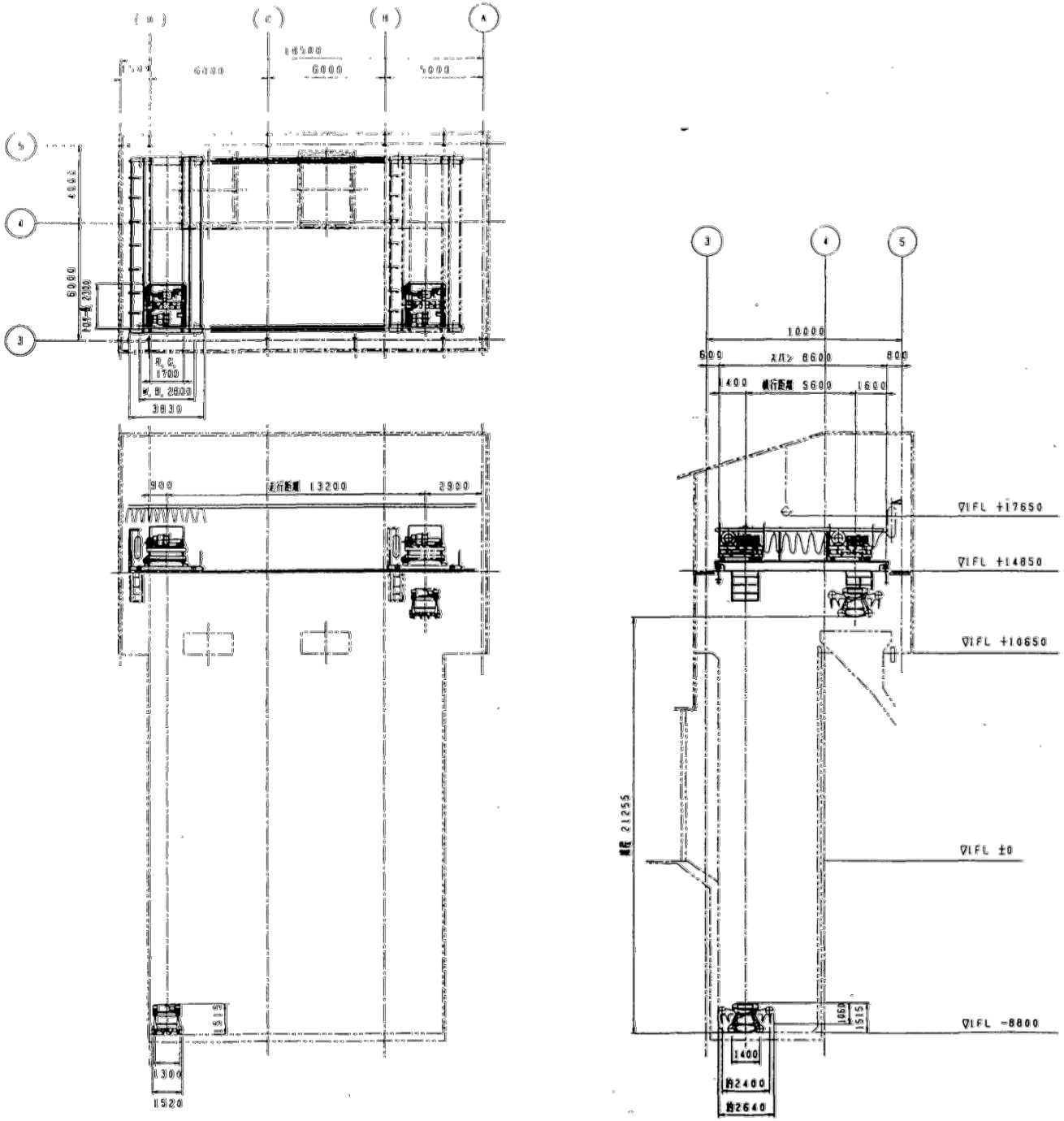

仕　　様

型式	グラブバケット付天井走行クレーン			
数量	1基（バケット位予備1基）			
定格荷重	0.7t 比重 0.35t/m³			
グラブバケット容量	2.0 m³（切取り）			
グラブバケット自重	1.4 t（1.3t+吊り具0.1t）			
フリ上荷重	2.1 t			
スパン	8.6 m			
揚程	21.255 m			
	速度	電動機		制動機
巻上下	30m/min	15kw-6P 40%ED		スラスターディスクブレーキ
開閉	開 5sec 閉 7sec	7.5KW-4P連続		
横行	20m/min	1.5KW-4P 連続		電磁ディスクブレーキ
走行	30m/min	2台X1.5KW-4P 連続		電磁ディスクブレーキ
ワイヤーロープ	JIS G-3525 6XF1(29) 8種 φ11.2			
	2本吊り　SヨリZヨリ　各1本			
リミットスイッチ	巻上下	回転式 重錘式	横行 走行	リミットスイッチ
軌条	横行	□50レール	走行	22Kg/mレール
操作方式	室内遠隔操作方式（半自動・手動）			
巻上給電方式	キャブタイヤケーブルスプリング巻取方式			
横走行給電方式	キャブタイヤケーブルカーテン方式			
電源	三相交流 220V 60Hz			
最大車輪荷重	3.31t/1輪			
備考	安全ネット付き			

大島郡環境衛生施設組合　殿			設計番号 FIG.No TD-081106-01
0.7tX8.6m ごみクレーン 全体組立図 設計図面			機種番号 -01
			縮尺 Scale 1:150
検図 Checked	再生 Approved	制図 Designed	設計年月日 Date 96.11.09

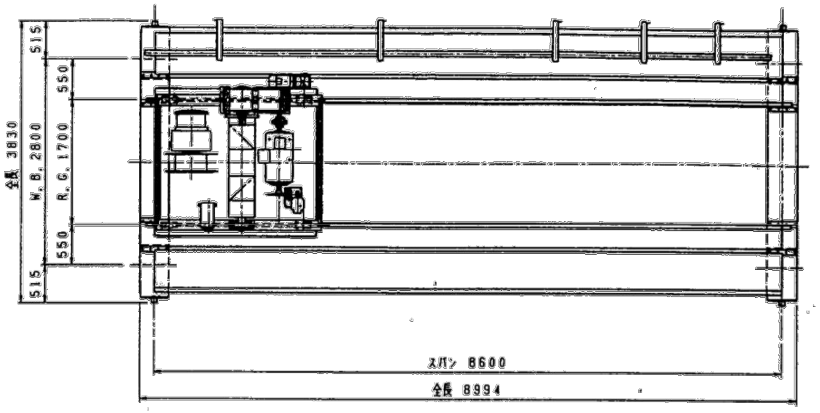

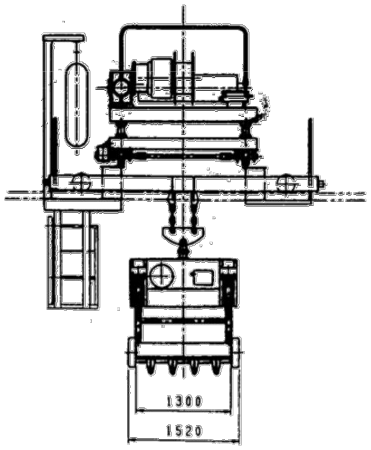

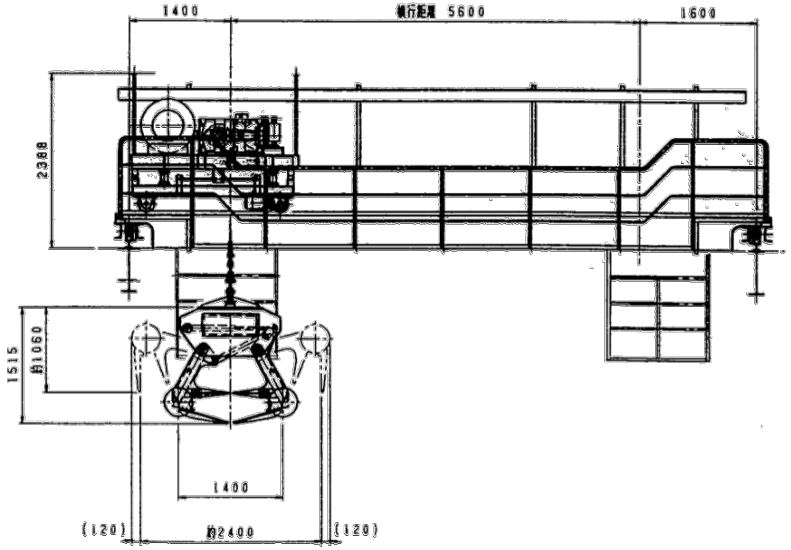

仕　様

型式	クラブバケット付天井走行クレーン			
数量	1基（バケット口予備1基）			
定格荷重	0.7t 比重 0.35t/m³			
クラブバケット容量	2.0 m³ （切取り）			
クラブバケット自重	1.4 t（1.3t+吊り具0.1t）			
つり上荷重	2.1 t			
スパン	8.6 m			
揚程	21.255 m			
	速度	電動機		制動機
巻上下	30m/min	15kw-6P 40%ED		スラスターディスクブレーキ
開閉	開 5sec 閉 7sec	7.5KW-4P連続		
横行	20m/min	1.5KW-4P 連続		電磁ディスクブレーキ
走行	30m/min	2台X1.5KW-4P 連続		電磁ディスクブレーキ
ワイヤーロープ	JIS G-3525 6XFi(29) B種 φ11.2			
	2本吊り S39Z39 各1本			
リミットスイッチ	巻上下	回転式 重錘式	横行 走行	リミットスイッチ
軌条	横行	□50レール	走行	22Kg/mレール
操作方式	室内遠隔操作方式（半自動・手動）			
巻上給電方式	キャブタイヤケーブルスプリング巻取方式			
横走行給電方式	キャブタイヤケーブルカーテン方式			
電源	三相交流 220V 60Hz			
最大転動荷重	3.31t/1輪			
備考	安全ネット付き			

大島郡環境衛生施設組合 殿		FIG. No TD-081106-01
0.7t×8.6m ごみクレーン クレーン全体図	設計図面	-02
		Scale 1:50
Checked	Approved / Designed	Date 96.11.18

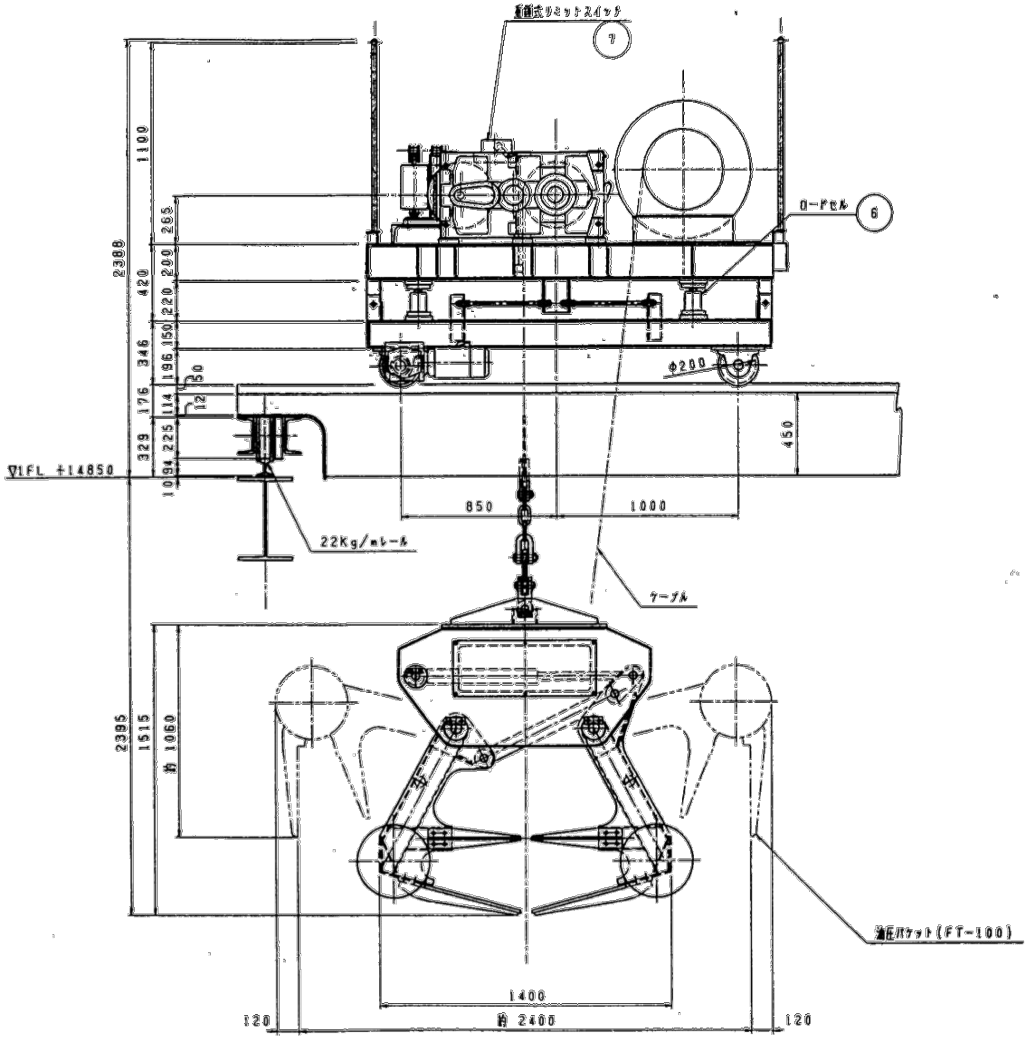

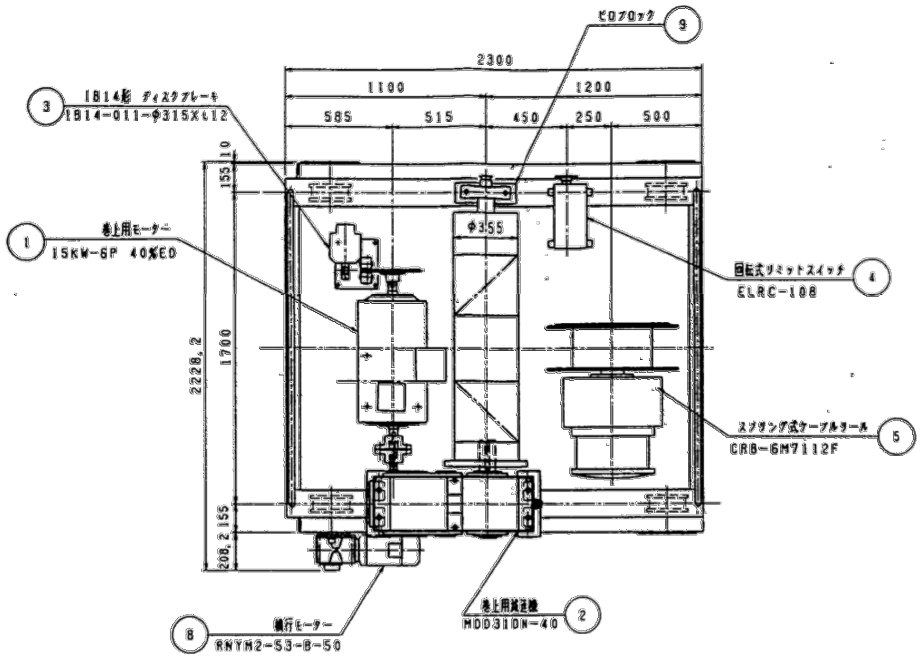

注記

1. 下記数量はクレーン1機分を示す。
2. 製作台数・・・・クレーン1機

T.W.=997.2Kg

品番	名称	材質	数量	重量	備考
9	ドラム用ピロブロック	FYH	1	7.2	UCIP212 L[illegible] E4
8	横行モーター	住友重機	1	35.0	RNYM2-53-B-50
7	重錘式リミットスイッチ	三菱電機	1		LF-C形
6	ロードセル	オリエンタック	4	32.0	C221-5
5	スプリング式ケーブルリール	油藤工業	1	235.0	CRB-6M7112F
4	回転式リミットスイッチ	佐鳥機械	1	20.0	ELRC-108
3	1814型 ディスクブレーキ	日本ブイシン	1	33.0	1814-011-φ315×t12-25-14
2	減速機	住友重機	1	400.0	MDD310N-40
1	巻上用モーター	日立	1	235.0	15KW40%ED

大島郡環境衛生施設組合 殿

0.7t×8.6m ごみクレーン
トロリー組立図
設計図面

設計番号 F16.No TD-081106-01
図面番号 -03
縮尺 Scale 1:20
設計年月日 Date 97.4.14

検図 Checked	検図 Approved	検図 Designed

$$V=0.355\times\pi\times1160\times\frac{1}{40}=32.3\,\mathrm{m/min}$$

TENMA ELECTRIC INDUSTRY CO.,LTD.

図面来歴			
記号	記事	署名	年月日
△			

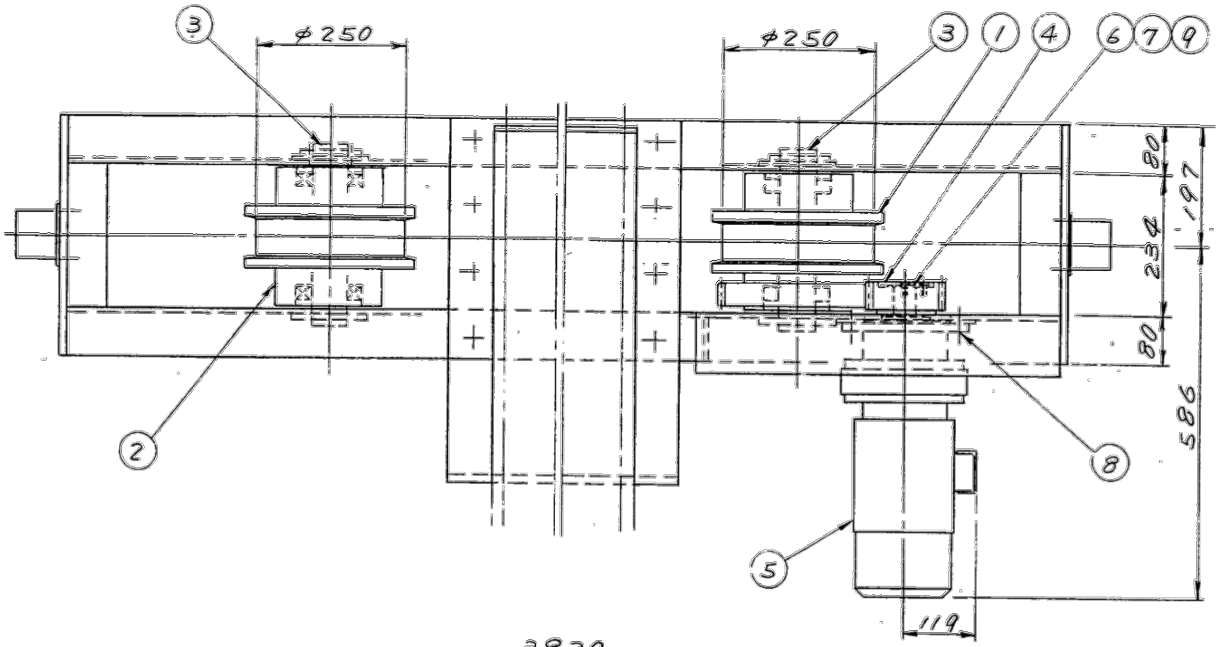

注記
1、下記数量はクレーン1機分を示す。
2、製作数 クレーン1機

TW＝408.2 Kg

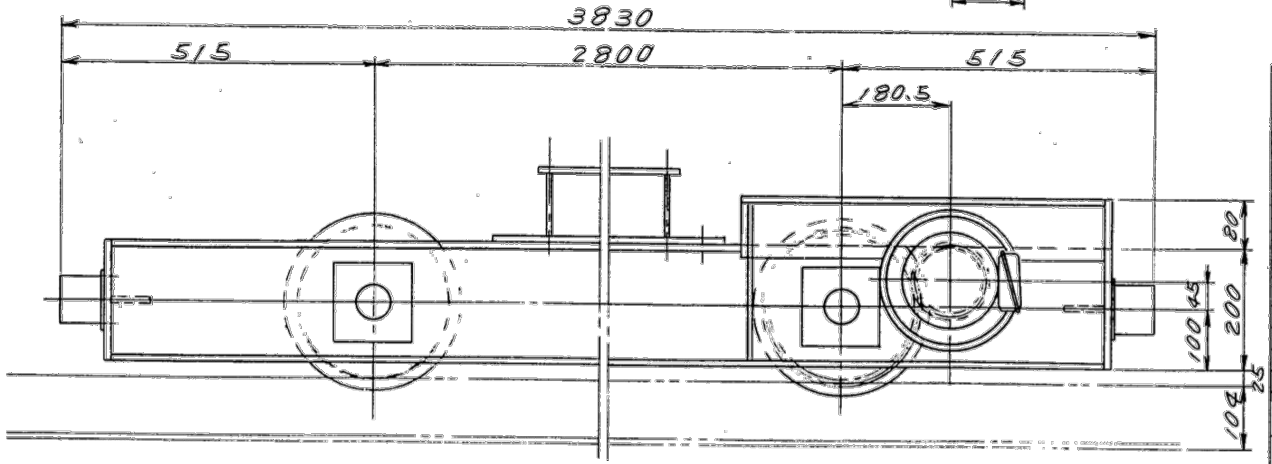

走行従動車輪側（5通側）
走行従動車輪側（3通側）（本図と反対勝手）

走行駆動車輪側(A)（5通側）
走行駆動車輪側(B)（3通側）（本図と反対勝手）

品番	名称	材質	数量	重量	備考
9	M10×16 ボ	4.6T	4		
8	M10×30 ボ、スワ	8.8T	12		
7	押え板	SS400	2	0.1	
6	廻り止メ板	SS400	2	—	
5	サイクロ減速機	住友	2	78	CNVM2-4115-B-17
4	ピニオン	S45C	2	13.0	SS6-20
3	車軸	S45C	4	17.1	
2	走行車輪	S45C	1	140	
1	走行車輪(駆動輪)	S45C	2	160	

大島群環境衛生施設組合 殿
0.7t×8.6m ごみクレーン
走行装置組立図 設計図面

設計図番 FIG.No	TD-081106-01
図面番号	~04
縮尺 Scale	1/6
検図 Checked / 担当 Approved / 製図 Designed	設計年月日 Date 96.11.8

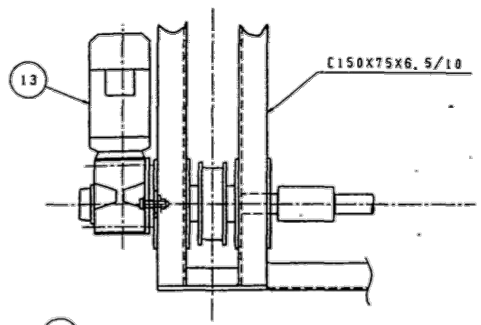

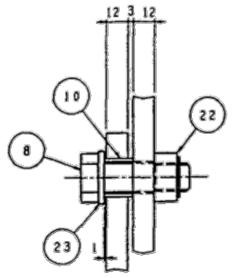

A部詳細

注記
1. 下記数量はクレーン1機分を示す。
2. 製作数……クレーン1機
3. バラゴン筒割カップリングのボルト締付トルクは
690Kg・cmのこと

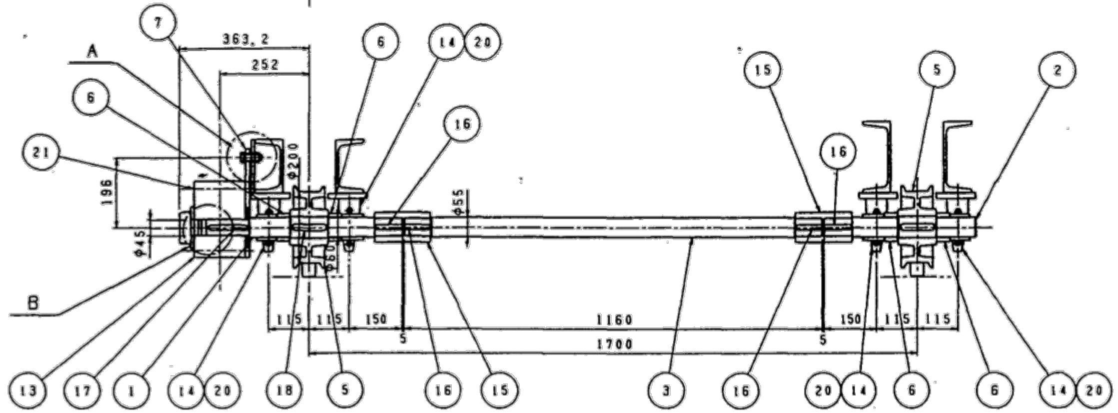

駆動軸側

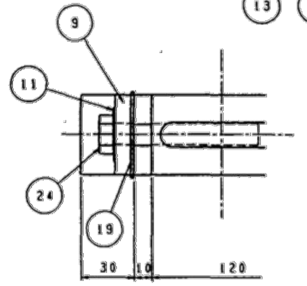

B部詳細

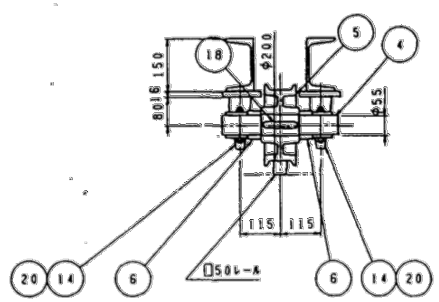

従動軸側

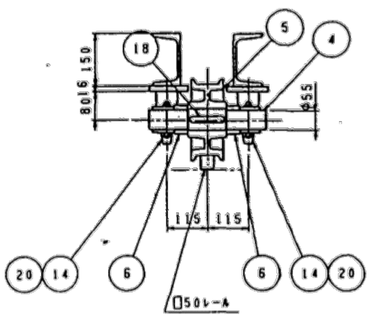

$V=0.2\times\pi\times1740\times\frac{1}{50}=21.9m/min$

T.W.=250.5kg

品番	名称	材質	数量	重量	備考
24	M12X 55ℓ ボルト	8.8ᵀ	1	−	
23	M16 平座金	4.6ᵀ	1	−	
22	M16 Uナット	4.6ᵀ	1	−	
21	M16X140ℓ ボルト	SCM	4	−	六角穴付きボルト
20	M16X 85ℓ ボ,ナ,スワ	8.8ᵀ	16	−	5°テーパーワッシャ付
19	C形止メ輪(穴用)	SUS	1	−	45
18	平行キー 18X11X130両丸	S45C	4	−	
17	平行キー 14X 9X110両丸	〃	1	−	
16	平行キー 14X 9X 74片丸	S45C	4	−	
15	バラゴン筒割カップリング	FCD45	2	8.9	SMC50 キー溝 新JIS
14	ピローブロック	FYH	8	42.4	UCIP211LⅢE4
13	ハイポニックギヤモータ 1.5KW	住友	1	35.0	(RNYM2-53-B-50ブレーキ付 出力軸安全カバー (容量50#))
⚠ 11	片舌付座金	SS400	1	−	M12用
10	スペーサー	SGP	1	−	
9	押え板	SS400	1	0.1	
8	回転止メピン	8.8ᵀ	1	−	M16X60ℓ ボルト
7	トルクアーム	SS400	1	6.9	
6	カラー	SS400	8	7.3	
5	横行車輪 200特A形(両ツバ車輪)	[illegible]	4	84.8	FCD600 踏面硬化焼き入れ
4	従動軸	S45C	2	17.5	
3	伝導軸	〃	1	21.8	
2	駆動軸(B)	〃	1	11.4	
1	駆動軸(A)	S45C	1	14.4	

大島郡環境衛生施設組合 殿	図面番号 FIG. No TD-081106-01
0.7tX8.6m ごみクレーン 設計図面 横行装置組立図	番号 ~05
	尺度 Scale 1:10 1:2
検 Checked / 承認 Approved / 設計 Designed	設計年月日 Date 97.1.22

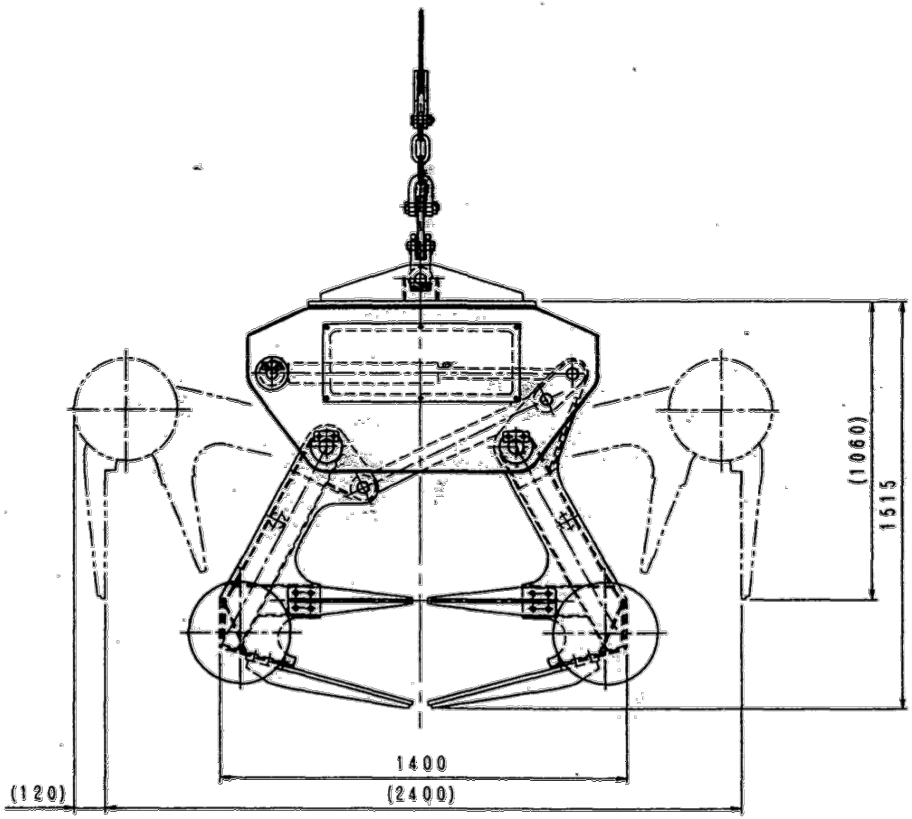

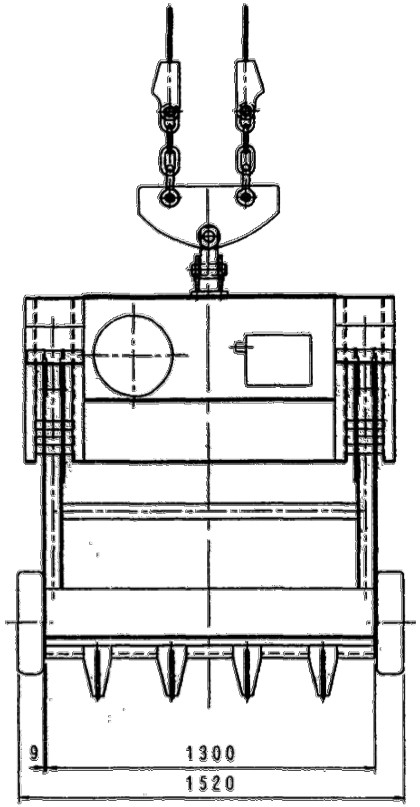

仕　様		
容　量	切取：2．0 M^3	
用　途	都市ごみ　(比重：　　T／m^3)	
電動機	7．5KW×4P (全閉外扇B種)	
開閉時間	50HZ	開　sec　閉　sec
	60HZ	開　5sec　閉　7sec
自　重	1．4Ton	バケット：1．3t 吊り金具：0．1t
主電源	3φ　AC．220V　60HZ	
操作電源	1φ　AC．100V　60HZ	

この仕様は詳細設計の際、改良などのために変更することがありますが御了承ください。

大島郡環境衛生施設組合　殿			設計番号 FIG.NO. TD-081106-01
0．7t×8．6mごみクレーン FT－100 油圧バケット全体組立図			図面番号 NO. -06 尺度 SCALE 1/20
検図 CHECKED	担当 APPROVED	製図 DESIGNED	設計年月日 DATA '96．11．8

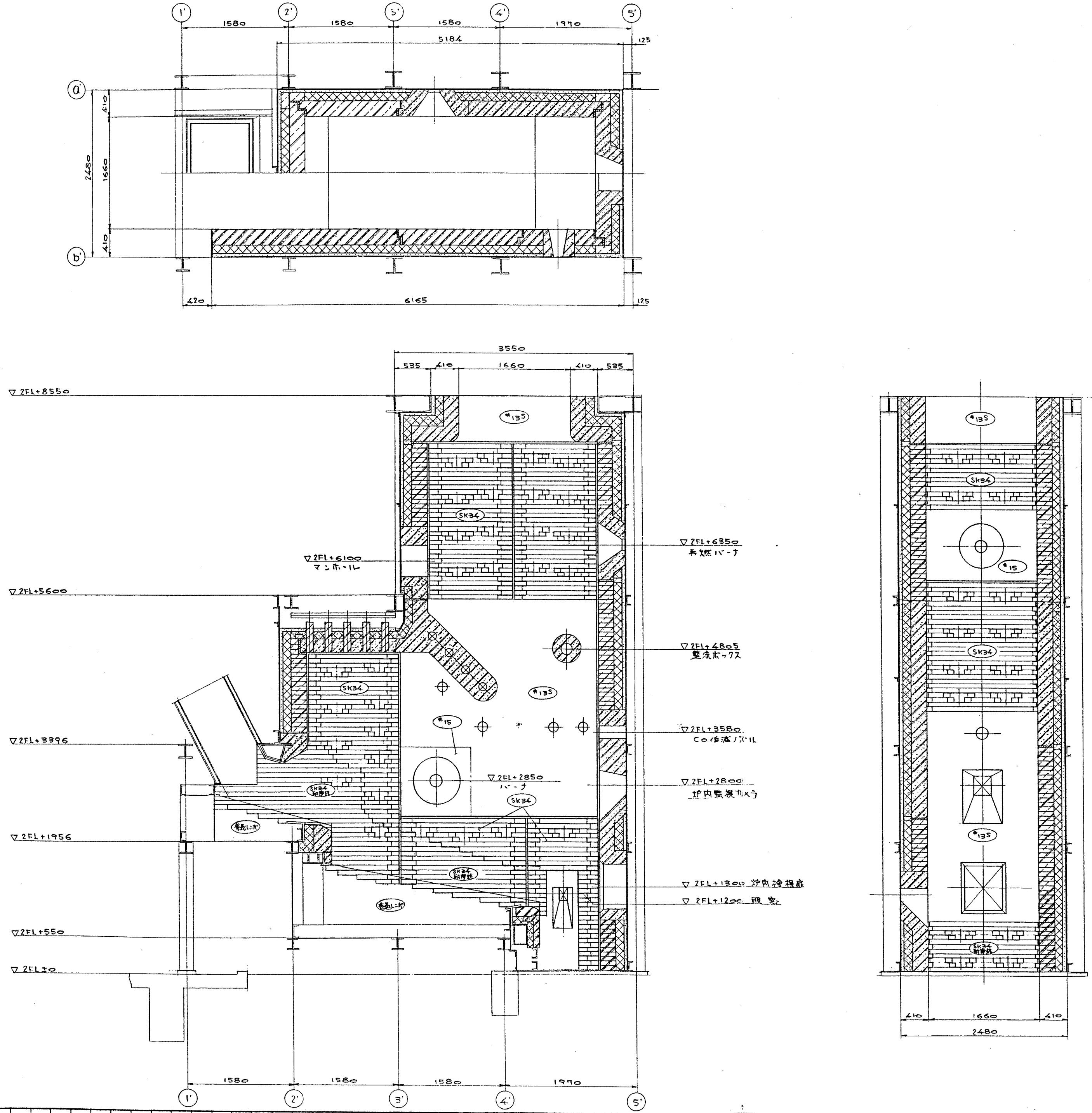

図	面	来	歴
使用番号	製造数	使用年月	注文主その他
	2A		大島郡

レンガ積み仕様

形式　　吊天井式
数量　　2炉分
材質　　下記のとおりとします。

使用箇所	第1層	第2層	第3層
燃焼室天井	SK-36 / プラスチック耐火物	断熱キャスタブル	パーライトボード（1号）
燃焼室側壁（主要部）	SK-34	B-1	パーライトボード（1号）
乾燥火格子側壁	SK-34 耐摩耗	B-1	パーライトボード（1号）
燃焼火格子側壁	SK-34 耐摩耗	B-1	パーライトボード（1号）
後燃焼装置側壁	SK-34 耐摩耗	B-1	パーライトボード（1号）
火格子段落部	耐火キャスタブル	断熱キャスタブル	――

注）1.上記中、第1層、第2層、第3層は炉内側からの順序とします。

SiC 90　炭化珪素質レンガ
SK 36　耐火レンガ
SK 34　耐摩耗耐火レンガ
SK 34　耐火レンガ
SK 30　耐火レンガ
B－1　耐火断熱レンガ
普通レンガ（赤）
#34　プラスチックキャスタブル
#15　耐火キャスタブル
#13S　耐火キャスタブル
#10　断熱キャスタブル
パーライトボード

注記
1.本図は2号炉用を示し、1号炉用は本図と勝手違いとする。

B	A	部品	名称	呼ビ方	材料	単重量	摘要
基本個数		番号		(寸法)		kg	

陸番	175035R0	注文主	大島郡環境衛生施設組合殿

大島郡清掃センター建設工事
3-4-5 (1)

レンガ積（バーナ面）組立図

(尺度) 1/30

課長	担当	(製図)	関係先
作図	年　月　日		

製造番号		整理番号	PT1U36601△
コード番号		図面番号	

配布

図面来歴			
使用番号	製造数	使用年月	注文主その他
2A			大島郡

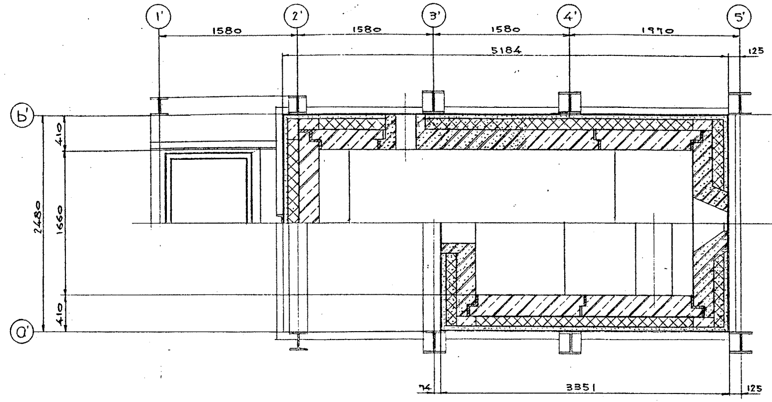

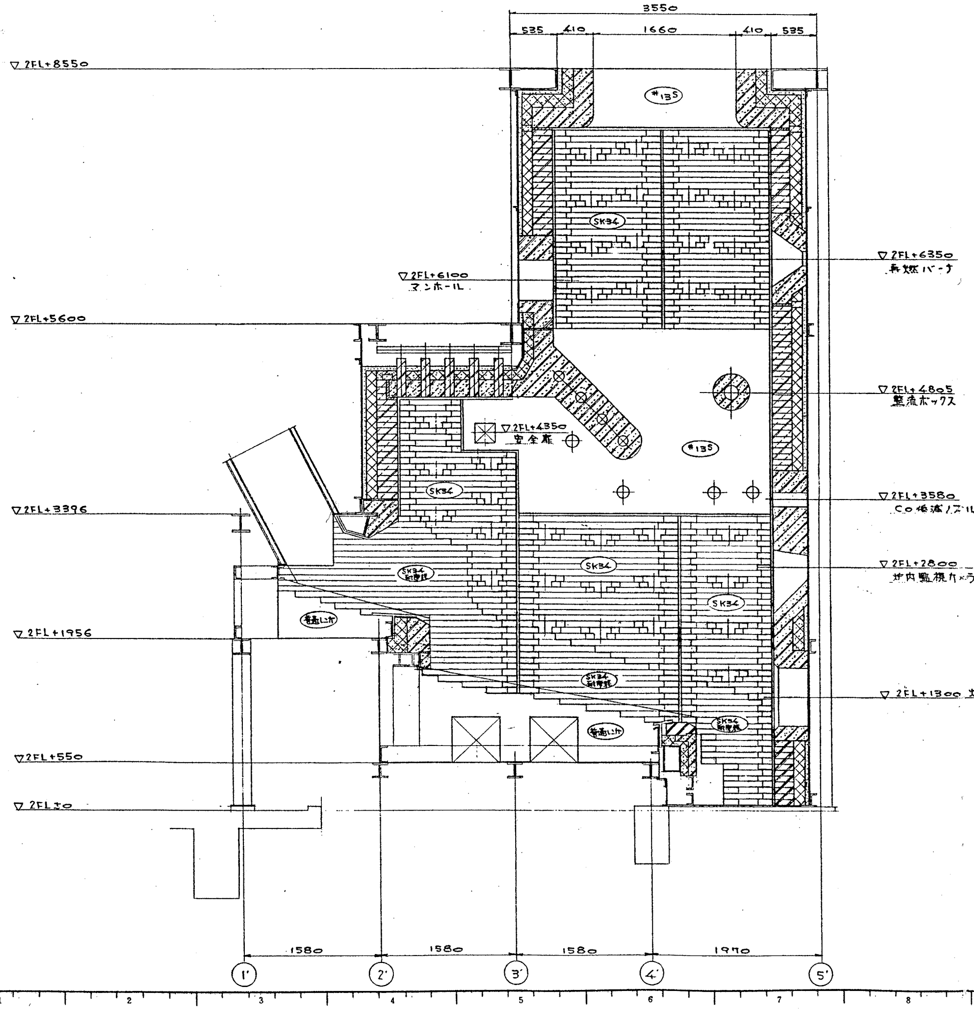

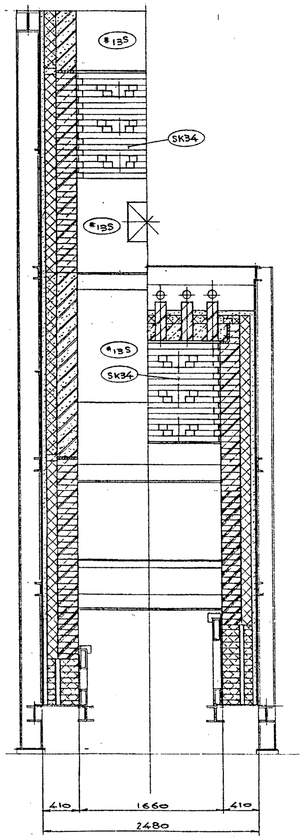

レンガ積み仕様

形式　吊天井式

数量　2炉分

材質　下記のとおりとします。

使用箇所	第1層	第2層	第3層
燃焼室天井	SK-36 / プラスチック耐火物	断熱キャスタブル	パーライトボード（1号）
燃焼室側壁（主要部）	SK-34	B-1	パーライトボード（1号）
乾燥火格子側壁	SK-34 耐摩耗	B-1	パーライトボード（1号）
燃焼火格子側壁	SK-34 耐摩耗	B-1	パーライトボード（1号）
後燃焼装置側壁	SK-34 耐摩耗	B-1	パーライトボード（1号）
火格子段落部	耐火キャスタブル	断熱キャスタブル	——

注）1.上記中、第1層、第2層、第3層は炉内側からの順序とします。

- SiC 90　炭化珪素質レンガ
- SK 36　耐火レンガ
- SK 34　耐摩耗耐火レンガ
- SK 34　耐火レンガ
- SK 30　耐火レンガ
- B－1　耐火断熱レンガ
- 普通レンガ（赤）
- #34　プラスチックキャスタブル
- #15　耐火キャスタブル
- #13S　耐火キャスタブル
- #10　断熱キャスタブル
- パーライトボード

注記

1.本図は1号炉用を示し、2号炉用は本図と勝手違いとする。

B	A	部品番号	名称	呼ビ方（寸法）	材料	単重量 kg	摘要
基本個数							

陸番	175035R0	注文主	大島郡環境衛生施設組合殿

大島郡清掃センター建設工事

3-4-5(2)

レンガ積（反バーナ面）組立図

（尺度）1/30

課長	担当	（製図）	関係先

作図　年　月　日

製造番号		整理番号	PT1U36602A
コード番号		図面番号	

図面来歴				
	使用番号	製造数	使用年月	注文主その他
				大島郡

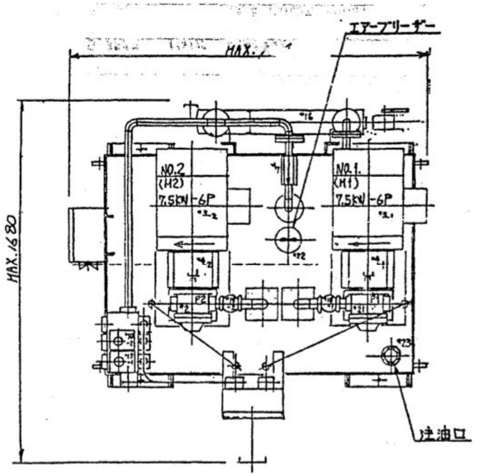

主要諸元
1. 形式 : 定置式
2. 数量 : 1式
3. 主要項目
ポンプ仕様 : 形式 ベーンポンプ
数量 2台
吐出圧力 常用 50kgf/cm² 最大 70kgf/cm²
電動機 7.5KW-6P(B端子) AC220V 60HZ
タンク容量 : 500ℓ
主要部材質 : 油タンク 一般構造用圧延鋼(SS400)
圧力配管 圧力配管用炭素鋼鋼管(STPG370) sch 80
ポンプ ケーシング FC300
ベーン SKH
軸 SCM
4. 概算重量 : 1100 Kg (作動油含まず)

仕		様	
形式		定置式	
数量		1基	
主要項目	ポンプ仕様	形式	ベーンポンプ
		数量	2台
		口径	25 mm
		吐出量	約 47 ℓ/min
		吐出圧力	常用 50 kg/cm²·G
		電動機	7.5 kw
	タンク容量	500 ℓ	
	主要部材質	油タンク 一般構造用圧延鋼 (SS400)	
		油圧配管 圧力配管用炭素鋼鋼管 (STPG370)	
	操作方式	遠隔・現場操作	

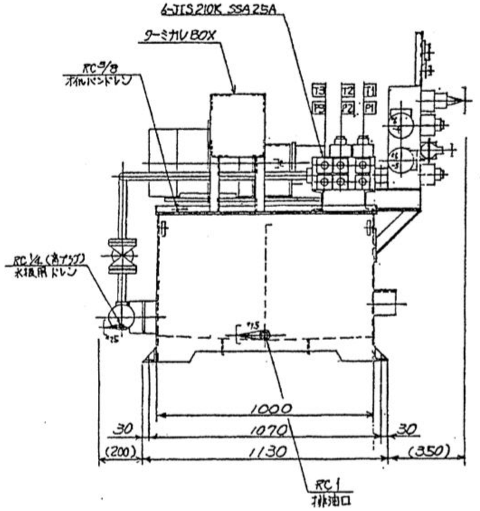

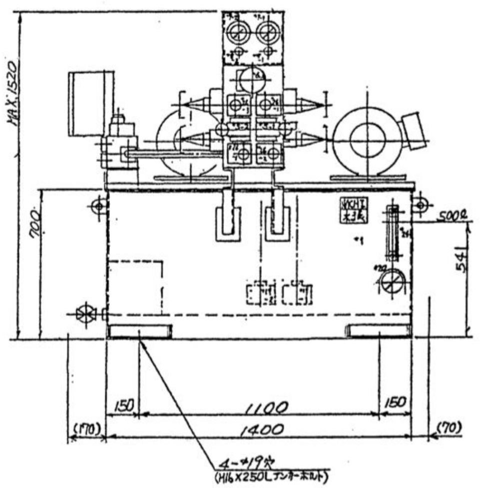

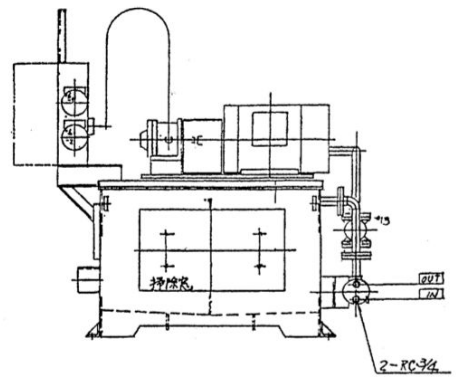

B	A	部品	名称	呼ビ方 (寸法)	材料	単重量 kg	摘要
基本個数		番号					

NACHI-FUJIKOSHI CORP.	
SCALE 1/10	CUSTOMER 大島郡清掃センター殿
APPD	TITLE 組立図
APPD	(signature)
CHKD	(signature)
DESND	—
DRAWN S.Hanaki	燃焼装置用油圧ユニット
DATE	
JOB NO. N-1588	DWG. NO. NZH-1322-010 REV. NO. ◇
ORDER NO.	1/5 2/8

陸番	175035RO	注文主	大島郡環境衛生施設組合殿

大島郡清掃センター建設工事

3-3-5
油圧ユニット組立図（燃焼用）
(尺度)

課長	担当	(製図)	関係先

製造番号		整理番号	PT2U35911△
コード番号		図面番号	

配布
計

図面来歴				
	使用番号	製造数	使用年月	注文主その他
				大島郡

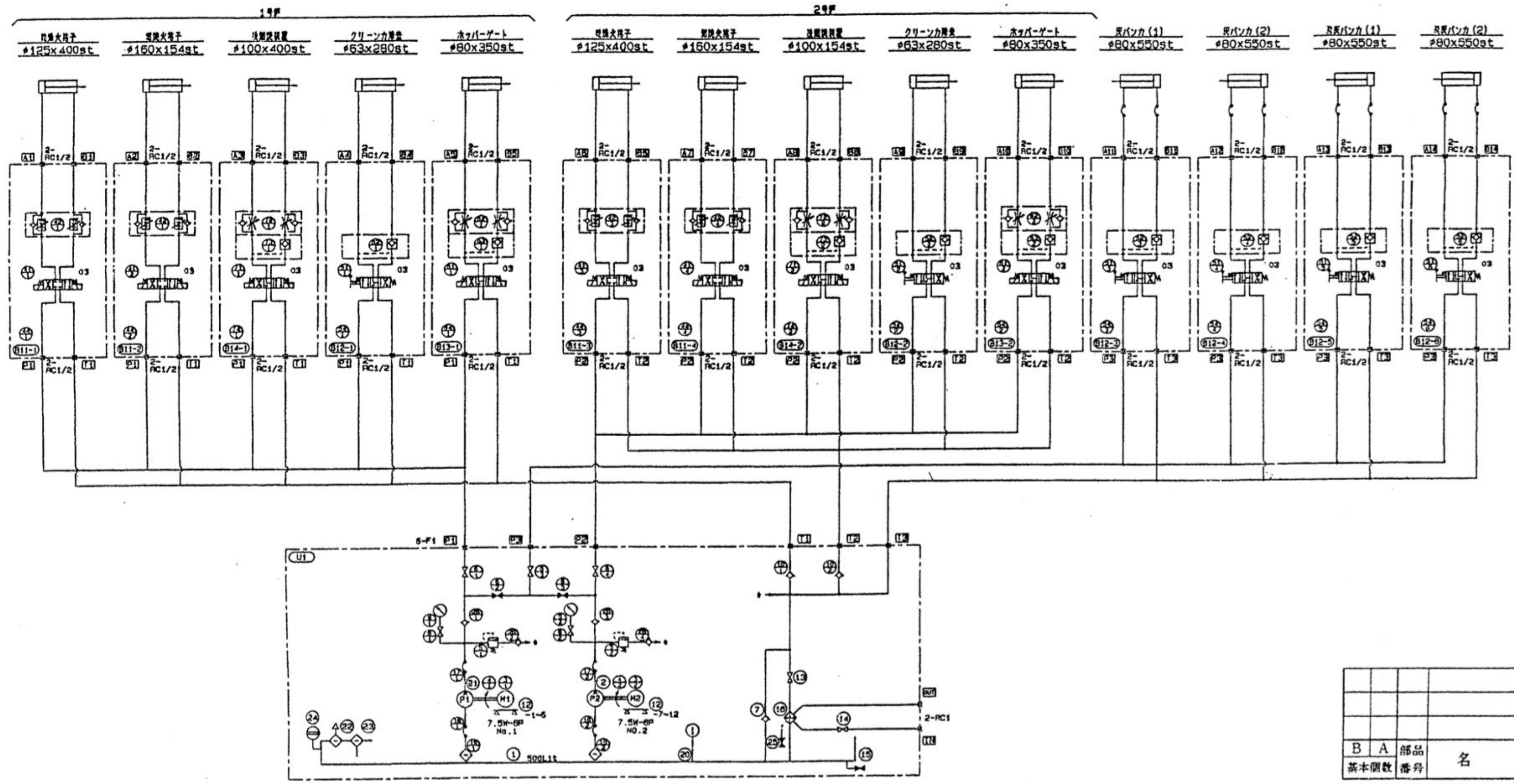

主要諸元

1. 使用電源　動力系　：AC 220V 60Hz 三相
　　　　　　制御系　：AC 100V 60Hz 単相
2. 使用圧力　：常用50 kgf/cm² 最高70 kgf/cm²
3. ポンプ吐出量　：47L/min at 50kgf/cm² 1200r.p.m.
4. 使用作動油　鉱物性作動油 ISO VG46相当油
　使用作動油相当品　丸善石油 スワフルード46
　　　　　　　　　　出光石油 ダフニーハイドロウリックフルイド46
5. 適用油嘆　オイルタンク：消防法水[illegible]
6. 冷却水　工業用水（30℃以下、60l/min以上）

NACHI-FUJIKOSHI CORP.			
SCALE /	CUSTOMER	大島郡清掃センター 殿	
APPD		TITLE 油圧回路図	
APPD	(signature)		
CHKD	(signature)		
DESND	(signature)	燃焼装置用油圧ユニット	
DRAWN	S.HAHAKI		
DATE			
JOB NO.	N-1588	DWG. NO. NZH-1322-001	REV. NO. ◇
ORDER NO.			8

B	A	部品番号	名称	呼ビ方（寸法）	材料	単重量 kg	摘要
基本個数							

受番	175035RO	注文主	大島郡環境衛生施設組合殿

大島郡清掃センター建設工事

3−3−5
油圧ユニット回路図（燃焼用）

(尺度)

課長	担当	(製図)	関係先

製造番号		整理番号	PT2U35912△
コード番号		図面番号	

配布
計

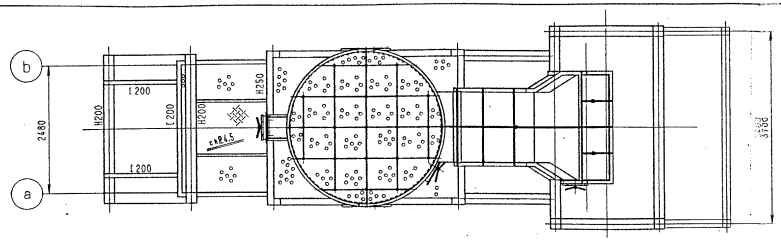

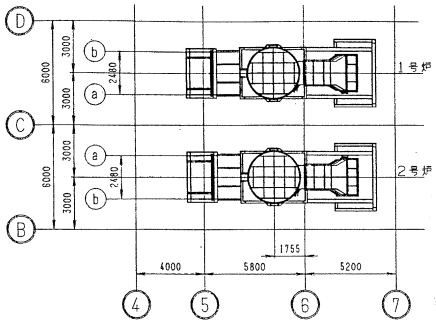

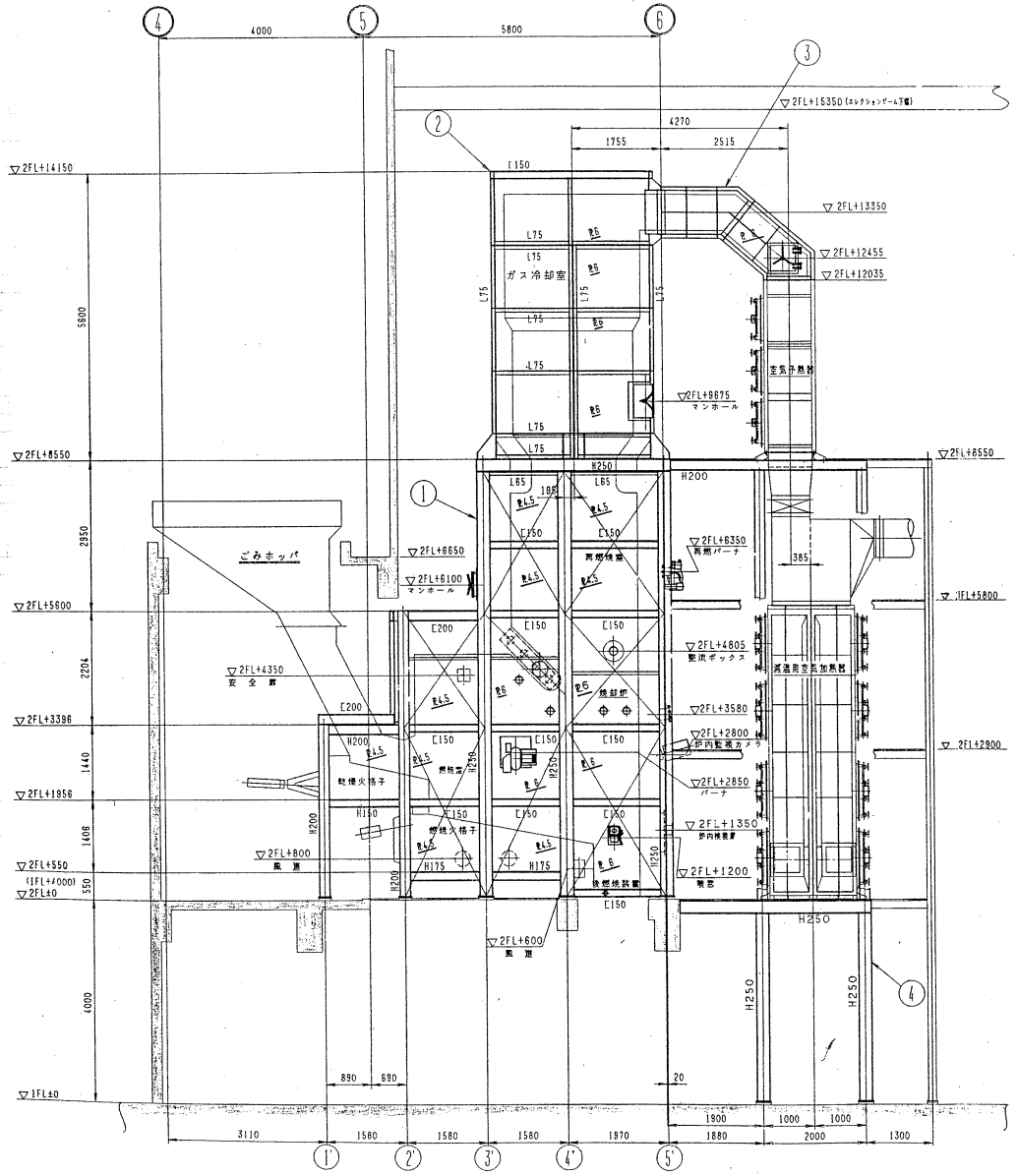

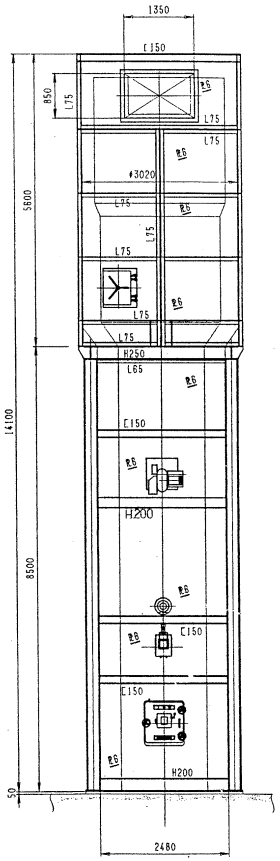

略称	鋼材寸法
H250	H250×250×9×14
H200	H200×200×8×12
H150	H150×150×7×10
C200	C 200×80×7.5
C150	C 150×75×6.5
L75	L75×75×6
L65	L65×65×6

図面来歴				
	使用番号	製造数	使用年月	注文主その他
		2A		大島部

3-4-2 焼却炉ケーシング仕様		
形式		自立形、鉄骨構造鋼板囲い内面レンガ積
数量		2炉分
主要項目（1炉につき）	燃焼室容積	35.5 m³（再燃焼室含）
	燃焼室熱負荷	高質ごみ時 100,000 kcal/m²·h
	燃焼室温度	800~950℃
	公称寸法	炉幅 1.66 m
		炉高 約 7.7 m 注）1.
		炉奥行 約 4.4 m 注）2.
	主要部材質	一般構造用圧延鋼（SS400）
	板厚	4.5 mm以上

注）1.2FLより炉天井（最高）までの高さとします。
2.ごみホッパ側炉天井側壁より集じん装置側炉側壁までの長さとします。

再燃焼室仕様		
形式		鋼板囲い・密閉型
数量		2基
主要項目（1基につき）	主要寸法	幅 1.66m
		高さ 約 4.0m
		奥行き 約 2.45m
	構造	ケーシング（厚さ4.5mm以上）＋断熱材＋耐火物
	再燃室容積	14 m³
	出口ガス温度	800~950℃
	ガス滞留時間	1秒以上
	再燃バーナ	最大60ℓ/h

4-1 ガス冷却室仕様				
形式		水噴射式完全蒸発型		
数量		2基		
主要項目（1基につき）	冷却室容積	21.5 m³		
	蒸発熱負荷（最大）	98,000 kcal/m²·h		
	処理ガス量（最大）	9,600 Nm³/h		
	入口ガス温度	800~950℃		
	出口ガス温度	約200℃（集じん装置入口にて）		
	構造	自立形鉄骨構造		
	主要部材質	ケーシング 一般構造用圧延鋼（SS400）		
		板厚 6mm		
		ライニング		
		第1層	第2層	第3層
		耐火耐水耐酸キャスタブル	断熱キャスタブル	パーライトボード（1号）

注）上記中、第1層、第2層、第3層は、冷却室内側からの順序とします。

注記
1．本図は1号炉用を示し、2号炉用は本図と勝手違いとする。
2、炉内検視扉は1、2号炉とも左ヒンジとする。
3、品番 ③ 高架煙道は保温75mmとする。

B	A	部品番号	名称	呼び方（寸法）	材料	単重量 kg	摘要
	1	4	空気予熱器架台		SS400		
	1	3	高架煙道		SS400		
	1	2	ガス冷却室フレームケーシング		SS400		
	1	1	焼却炉、再燃焼室フレームケーシング		SS400		

施番	175035R0	注文主	大島部環境衛生施設組合殿

大島部清掃センター建設工事
3-4-2.4-1
焼却炉ケーシング及びガス冷却室組立図

（尺度）1/50

課長	担当	（製図）	関係先

製造番号		整理番号	PTC1U36025 △
コード番号		図面番号	

配布先

図面来歴			
使用番号	製造数	使用年月	注文主その他
			大島郡

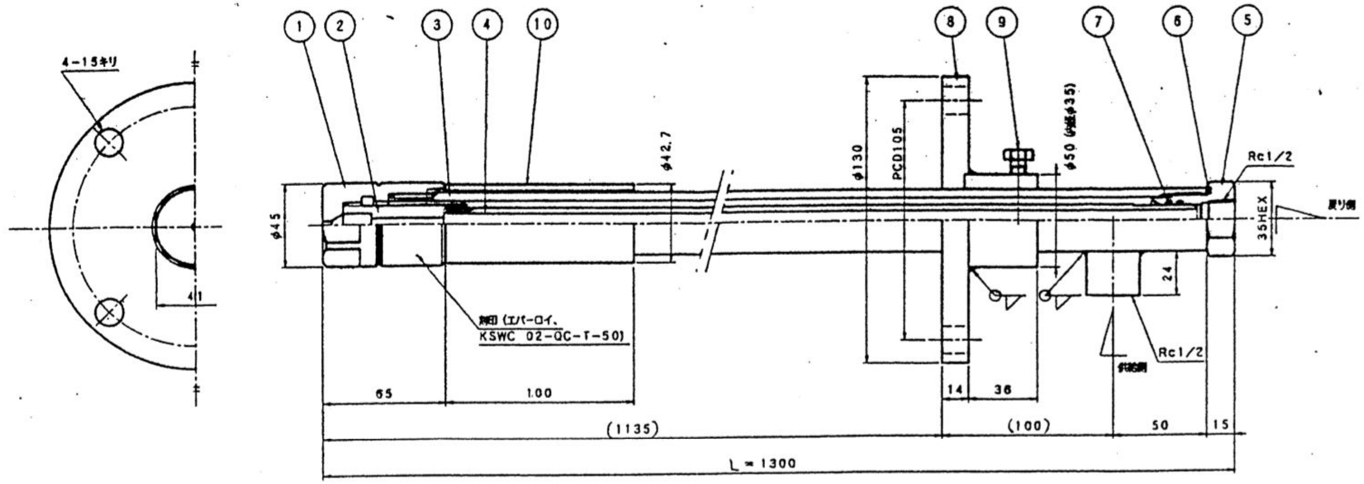

炉内水噴射ノズル

引当名	大島郡清掃センター建設工事	殿
製作数量	フルセット L=1300 ①~⑩ 4本	

仕様		
供給圧力 (kg/cm²)	20	
噴霧水量 (ℓ/min)	戻り水量0の場合 5.3	戻り圧力≦2kg/cm²の場合 0.6
噴霧角度	50°	(70°~80°)
噴霧状態	ホローコーン	
流体	水	
	(320ℓ/h)	

符号	部品名	材質	個数	摘要
10	保護管	SUS304TP	1	JIS 32A-Sch40
9	六角ボルト	SUS304	2	M8 (ℓ=16)
8	フランジ	SS400	1	JIS 5K-50A
7	Oリング	フッ素ゴム	2	JIS P-16
6	パッキン	Cu	1	
5	アダプター	SUS304	1	
4	内管	SUS316TP	1	JIS 10A-Sch80
3	外管	SUS316TP	1	JIS 25A-Sch80
2	チャンバー	SUS316L	1	
1	ノズルチップ	SUS316L	1	

御注文主	日立造船(株) 殿			御受領印
作成	尺度 1:2	第三角法		
改訂				
技術		検図 与村	製図 氏山	
名称	流量調節式QCノズル			
KSWC02-QC-T-50 (狭角型)				
図番	KT97279			
エバーロイ 株式会社 共立合金製作所				

柏原工場 兵庫県氷上郡柏原町北山字野中130-3

B 基本個数	A	部品番号	名称	呼ビ方(寸法)	材料	単重量 kg	摘要

陸番	175035RO	注文主	大島郡環境衛生施設組合殿

大島郡清掃センター建設工事
4-2(2)
炉内水噴射ノズル組立図

(尺度)

課長	担当	(製図)	関係先

製造番号		整理番号	PT2U36704△
コード番号		図面番号	

配布先 計

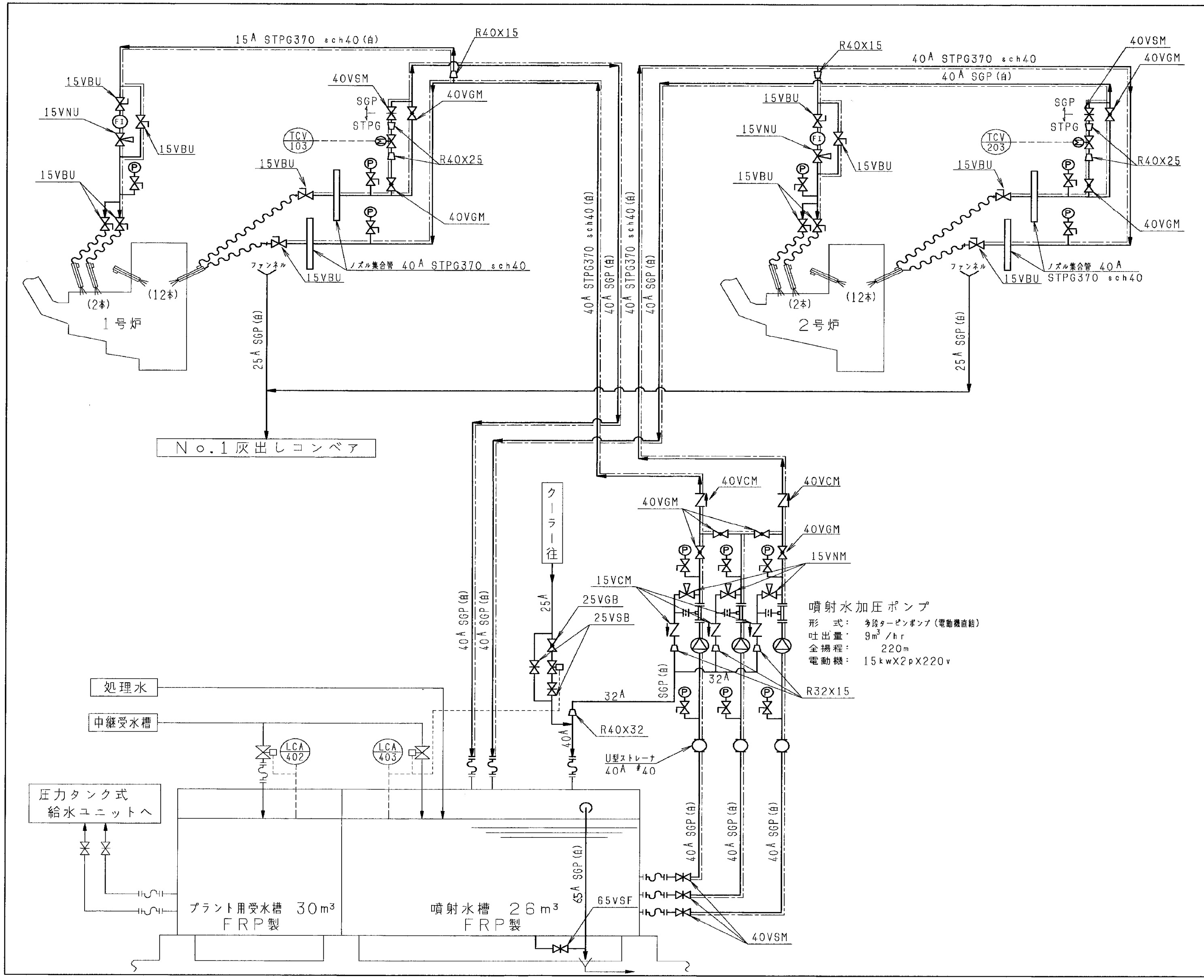

図面来歴			
使用番号	製造数	使用年月	注文主その他
			大島郡

バルブ記号

50-VGF

- サイズ（50）
- バルブ（V）
- 型式（玉形弁 etc）（G）
- 材質（普通鋳鉄 etc）（F）

材質 ＼ 型式	玉形弁	仕切弁	ニードル弁	ダイヤフラム弁	リリーフ弁	スイングチャッキ弁	リフトチャッキ弁	ピンチ弁	ボール弁(コック)
普通鋳鉄(FC)	VGF	VSF	VNF	VDF	VRF	VCF	VLF	VPF	VBF
ダクタイル(FCD)	VGD	VSD	VND	VDD	VRD	VCD	VLD	VPD	VBD
マレアブル(FCMB)	VGM	VSM	VNM	VDM	VRM	VCM	VLM	VPM	VBM
青銅(BC)	VGB	VSB	VNB	VDB	VRB	VCB	VLB	VPB	VBB
ステンレス(SUS)	VGU	VSU	VNU	VDU	VRU	VCU	VLU	VPU	VBU
プラスチック	VGP	VSP	VNP	VDP	VRP	VCP	VLP	VPP	VBP
記号									

名称	記号	名称	記号
電動弁		流量計	
電磁弁		検水器	
減圧弁		ファンネル	
バタフライ弁		ポンプ	
フート弁		フレキシブルチューブ	
カラン		ホース(ネオパール含む)	
複式U型ストレーナ		カップラ	
単式U型ストレーナ		レジューサ	
Y型ストレーナ		ボールタップ	
温度計		エアーフィルタ	
圧力計		オリフィス	

注記

1. 噴射水槽～噴射水加圧ポンプ，電動弁2次側弁および同バイパス弁～噴射水槽，オリフィス～噴射水槽については、SGP（白）とし、それ以外はSTPG370 sch40（白）とする
2. ドレン配管およびノズル集合管以外は、総て防露施工とする。(═══) で表示。

陸番	175035RO	注文主	大島郡環境衛生施設組合殿

大島郡清掃センター建設工事

1-4(2)

噴射水および炉内水噴霧　P&I

（尺度）

作図	年　月　日		
製造番号		整理番号	PTC2U36512 △
コード番号		図面番号	

配布先	
計	

図面来歴			
使用番号	製造数	使用年月	注文主その他
			大島郡

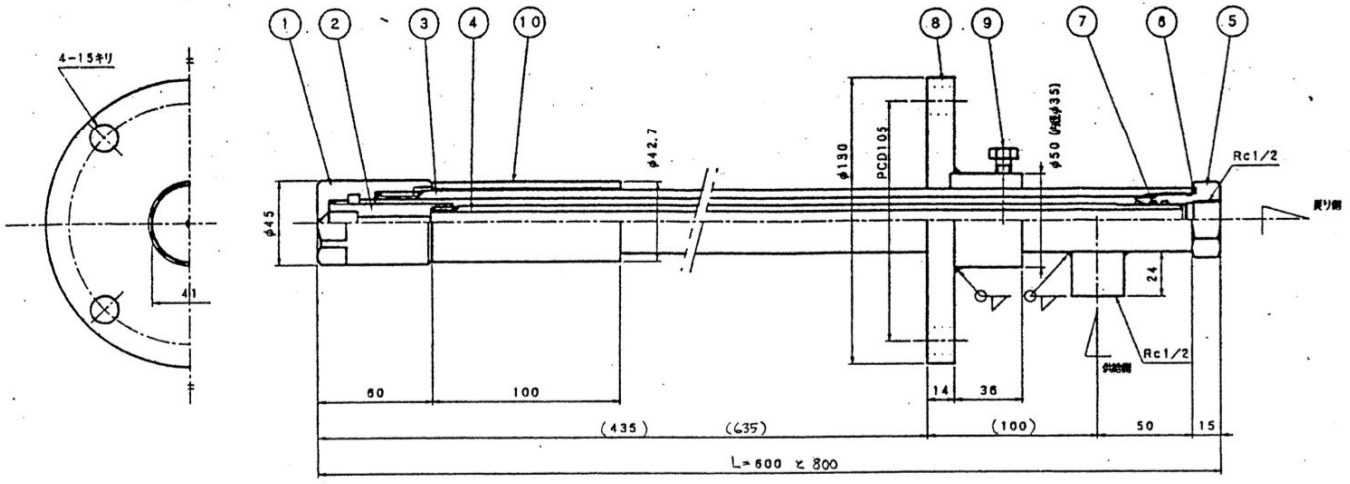

ガス冷却用ノズル

引当名	大島郡清掃センター建設工事　殿
製作数量	フルセット L=600 L=800 ①~⑩ 各12本

仕様		
供給圧力 (kg/cm²)	20	
噴霧水量 (ℓ/min)	戻り水量0の場合 6.7	戻り圧力≦2kg/cm²の場合 0.7
噴霧角度	60°	(110°~120°)
噴霧状態	ホローコーン	
流体	水	
	(400ℓ/h)	

符号	部品名	材質	個数	摘要
10	保護管	SUS304TP	1	JIS 32A-Sch40
9	六角ボルト	SUS304	2	M8 (ℓ=16)
8	フランジ	SS400	1	JIS 5K-50A
7	Oリング	フッ素ゴム	2	JIS P-16
6	パッキン	Cu	1	
5	アダプター	SUS304	1	
4	内管	SUS316TP	1	JIS 10A-Sch80
3	外管	SUS316TP	1	JIS 25A-Sch80
2	チャンバー	SUS316L	1	
1	ノズルチップ	SUS316L	1	

御注文主	日立造船(株)　殿		御受領印
作成	尺度 1:2	第三角法	
改訂			
技術	検図 芝村	製図 氏山	
名称	流量調節式QCノズル		
	KSWC025-QC-T		
図番	KT97277~8		
エバーロイ	株式会社 共立合金製作所		

姫原工場　兵庫県水上郡姫原町北山字野中130-3　TEL

B	A	部品番号	名称	呼ビ方(寸法)	材料	単重量 kg	摘要
基本個数							

陸番	175035RO	注文主	大島郡環境衛生施設組合殿

大島郡清掃センター建設工事
4-2(1)
噴射ノズル組立図
(尺度) e

課長	担当	(製図)	関係先

製造番号		整理番号	PT2U36703△
コード番号		図面番号	

配布
計

6

図面来歴				
元図 PTC1U32305	使用番号	製造数	使用年月	注文主その他
		2 A		大島郡

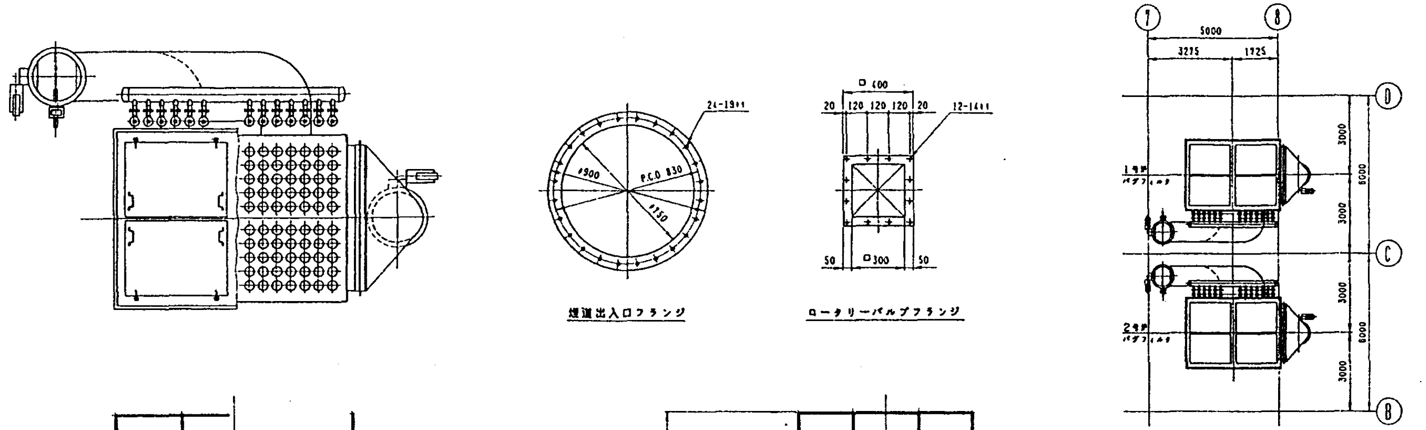

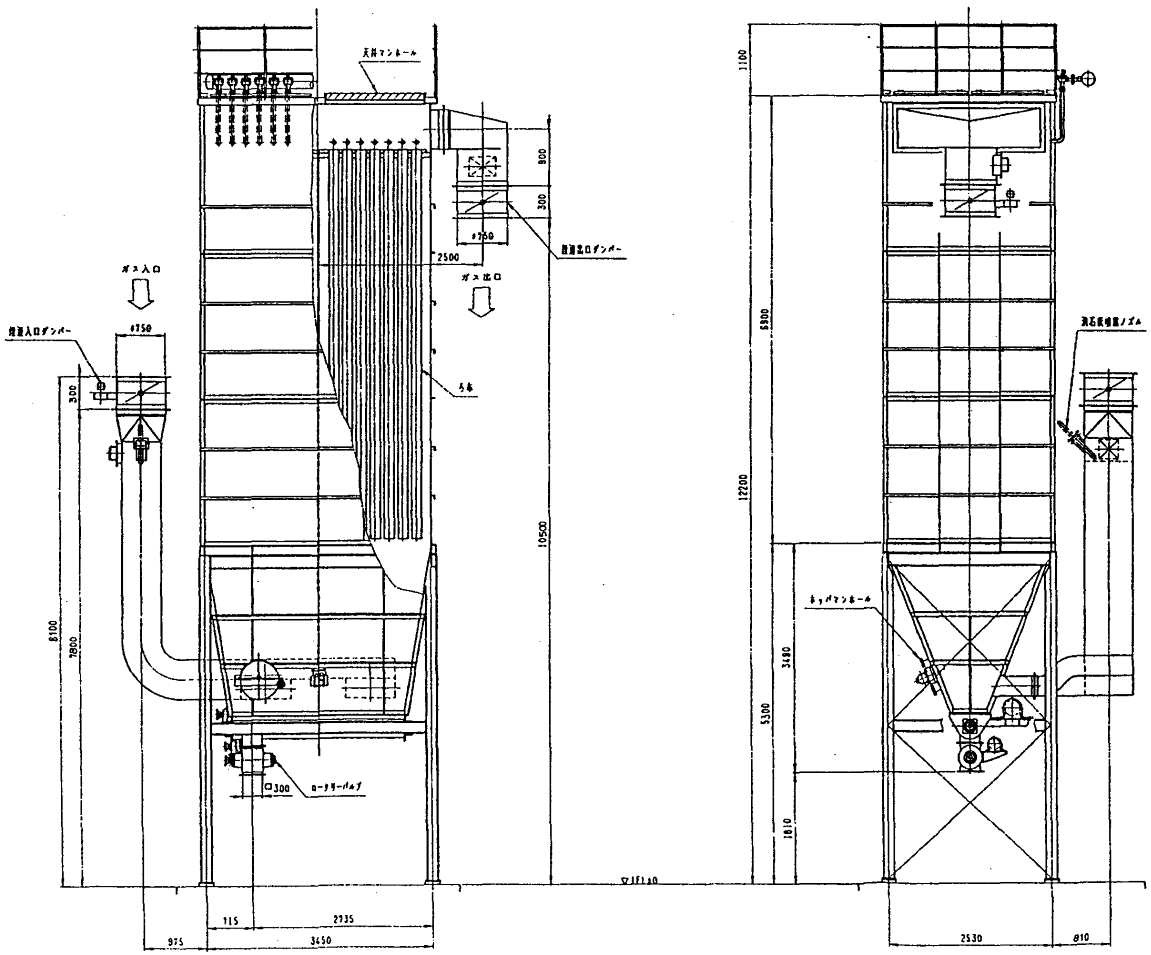

仕様		
形式		ろ過式集じん器
数量		2 基
主要項目（1基につき）	流体	ごみ焼却炉燃焼排ガス
	排ガス処理量	（最大） 13.100 Nm^3/h
	排ガス温度	常用 200℃以下（バグフィルタ入口）
	耐熱設計温度	230℃
	入口含じん量	6.0 g/Nm^3（乾きガス基準）
	出口含じん量	0.05 g/Nm^3（乾き排ガス酸素濃度12%換算値）
	ろ過面積	（約） 390 m^2
	ろ布本数	130 本
	ろ過速度	約 1.0 m/min（常温時）
	圧力損失	150 mmAq
	設計耐圧	−450 mmAq
	主要部材質	ケーシング: SS400（板厚 4.5mm）
		ホッパ: SS400（板厚 4.5mm）
		ろ布: ガラス繊維二重織布
	ダスト払い落し方式	パルス式
	操作方式	自動・現場操作
	ヒータ運転方式	自動・現場操作
		ホッパ: 31kw
		スクリューコンベア: 4kw
		ヒータ容量の設定根拠: 停止中のホッパ表面温度150℃以上を維持
	ダスト排出装置	型式: ロータリーバルブ
		数量: 2基（バグフィルタ2基に対し）
		能力: 200 kg/h
		電動機: 0.4kwX4P

B	A	部品番号	名称	呼び方（寸法）	材料	単重量 kg	摘要
基本個数							

受番	175035R0	注文主	大島郡環境衛生施設組合殿

大島郡清掃センター建設工事

S−1

集じん装置組立図

（バグフィルター）

（尺度） 1/40.15

製造番号		図番	PTC1U35213 △
コード番号		図面番号	

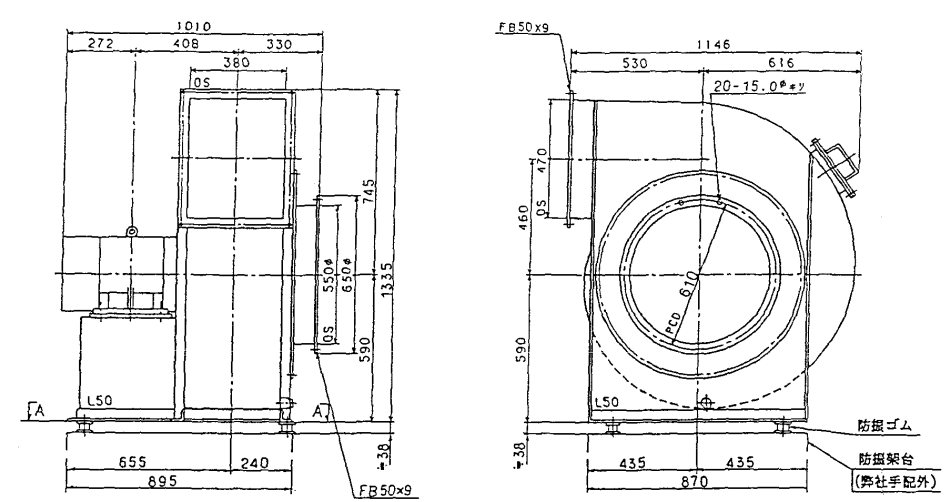

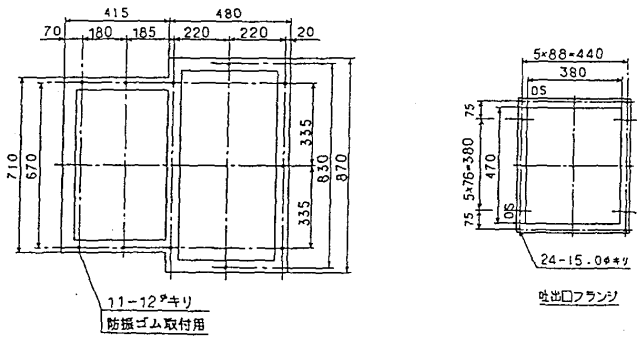

A－A矢視防振ゴム配置図

吐出口フランジ

（主要部材質・主要数値）

インペラブレード	SS400
インペラ主板	SS400
インペラ側板	SS400
インペラボス	SS400
ケーシング	SS400
電動機ベッド	SS
点検口	200× 200
ドレン抜き（ソケットプラグ止）	25A
基礎ボルト	
電動機メーカ	日立
枠番	160M
型式	TFO-KK
重量	73kg
送風機総重量（M含）	300kg
動荷重	500kg
GD²（電動機軸）	7.8kg-m²

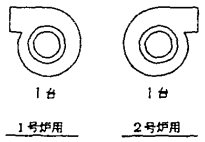

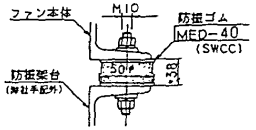

防振ゴム部詳細

吸込口及び吐出口には必ず伸縮継手を使用願います。

仕様		
形式		片吸込ターボ型
数量		2 台
主要項目（1台につき）	風量	172 m³/min (20℃において、余裕21%) (9,600 Nm³/h)
	風圧	180 mmAq (余裕20%)
	回転数	1,750 rpm
	主要部材質	ケーシング 一般構造用圧延鋼 (SS400)
		羽根車 一般構造用圧延鋼 (SS400)
	電動機	11 kw X 220 V
	操作方式	起動方式 遠隔操作
		風量制御方式 遠隔操作
		風量調整方式 電動ダンパ方式

御注文主	日立造船株式会社 殿	性能	風量	9600 Nm³/hr	ガス比重量	20℃, 1.200kg/m³	製作数	設計	製図	検図	図番 F00246-1
御納入先	大島郡清掃センター 殿		静圧	+ 180 mmAq	軸動力	8.00 kW	2台				株式会社村上製作所
機器名称	押込送風機		ガス温度	20℃	駆動	4P 11.00 kW	縮尺				技術部設計課
型式	MVX-D 〃 4.5		回転数	1750 r.p.m	電動機	220V 60Hz	N.T.S.		年 月 日		

基本個数 B	基本個数 A	部品番号	名称	呼び方（寸法）	材料	単重量 kg	摘要

陸番	175035RO	注文主	大島郡環境衛生施設組合殿

大島郡清掃センター建設工事

7－1

押込送風機組立図

（尺度）

課長	担当	（製図）	関係先

製造番号		整理番号	PT2U35923△
コード番号		図面番号	

図面来歴

使用番号	製造数	使用年月	注文主その他
			大島郡

図面来歴			
使用番号	製造数	使用年月	注文主その他
			大島郡

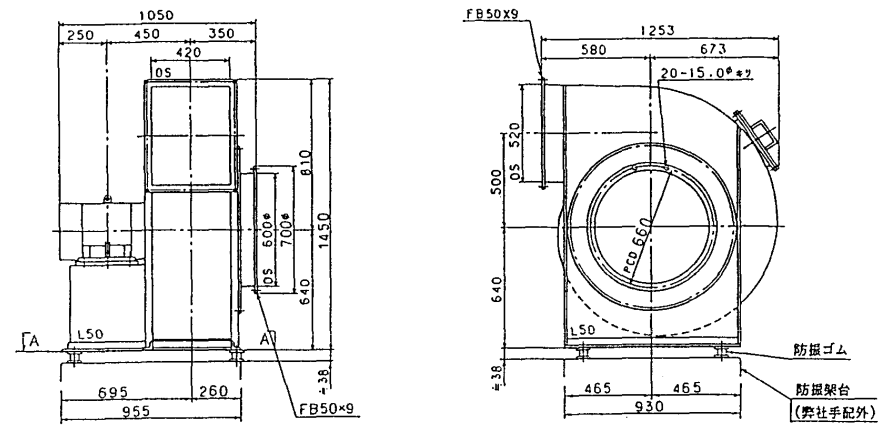

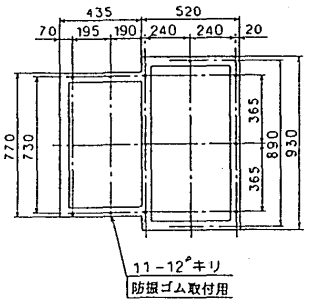

A－A矢視防振ゴム配置図

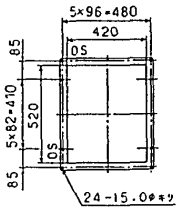

吐出口フランジ

（主要部材質，主要数値）

インペラブレード	SS400
インペラ主板	SS400
インペラ側板	SS400
インペラボス	SS400
ケーシング	SS400
電動機ベッド	SS
点検口	300×300
基礎ボルト	
電動機メーカ	日立
枠番	160L
型式	TFO-KK
重量	85kg
送風機総重量（M含）	350kg
動荷重	550kg
GD²（電動機軸）	10kg-m²

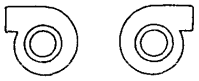

1号炉用　2号炉用

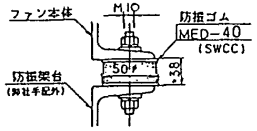

防振ゴム部詳細

吸込口及び吐出口には必ず伸縮継手を使用願います。

仕様		
形式		片吸込ターボ型
数量		2台
主要項目（1台につき）	風量	223 m³/min (20℃において) (12.430 Nm³/h)
	風圧	200 mmAq
	回転数	1.750 rpm
	主要部材質	ケーシング　一般構造用圧延鋼 (SS400)
		羽根車　一般構造用圧延鋼 (SS400)
	電動機	15 kw × 220 V
	操作方式	起動方式　遠隔操作
		風量制御方式　遠隔操作
		風量調整方式　ダンパ方式

御注文主	日立造船株式会社	殿	性能	風量	12430 Nm³/hr	ガス比重量	20℃, 1.200kg/m³	製作数	設計	製図	検図
御納入先	大島郡清掃センター	殿		静圧	+ 200 mmAq	軸動力	12.00 kW	2台			
機器名称	減温用送風機			ガス温度	20℃	駆動	4P 15.00 kW	縮尺			
型式	MVX-D ″ 4.5			回転数	1750 r.p.m	電動機	220V 60Hz	N.T.S.	年	月	日

図番 F00247－1

株式会社村上製作所
技術部設計課

B	A	部品番号	名称	呼び方（寸法）	材料	単重量 kg	摘要
基本個数							

陸番	175035RO	注文主	大島郡環境衛生施設組合殿

大島郡清掃センター建設工事

7－7

減温用送風機組立図

（尺度）

課長	担当	（製図）	関係先

製造番号		整理番号	PT2U35925△
コード番号		図面番号	

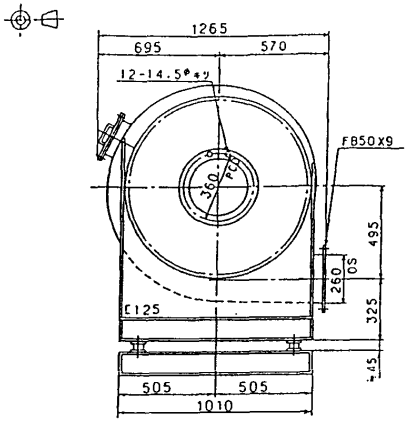

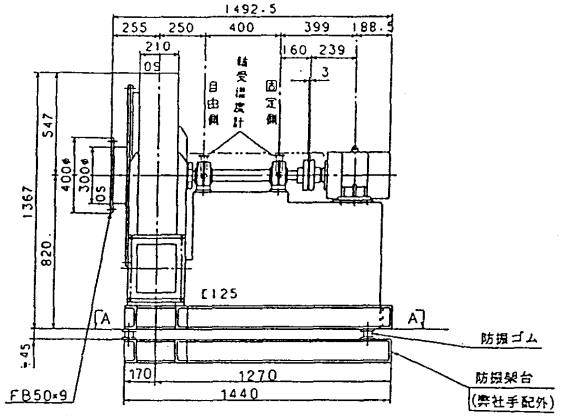

（主要部材質・主要数値）

主　軸	S45C
インペラブレード	SS400
インペラ主板	SS400
インペラ側板	SS400
インペラボス	FC300
ケーシング	SS400
共通ベッド	SS
ベアリング	固定側 NSK 6310
	自由側 NSK 6310/C3
潤滑剤	
シェルアルバニア2	グリース
軸受箱	固定側 非水冷式
	自由側 非水冷式
カップリング	FCL160
空冷羽根	
点検口	150×90
基礎ボルト	
軸受温度計(棒状)	
カバー	
電動機メーカ	日立
枠番	132S
型式	TFO-KK
重量	40kg
送風機結重量(M含)	650kg
動荷重	1050kg
GD²(電動機軸)	14kg-m²

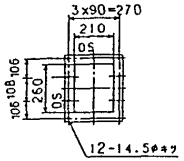

吐出口フランジ

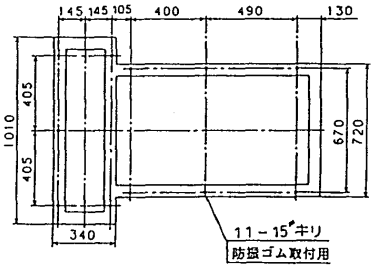

A－A矢視防振ゴム配置図

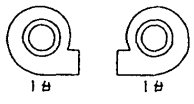

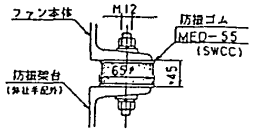

防振ゴム部詳細

吸込口及び吐出口には必ず伸縮継手を使用願います。

仕様		
形式		片吸込ターボ型
数量		2 台
主要項目(一台につき)	風量	68 m³/min (170℃において) (2.500 Nm³/h)
	風圧	210 mmAq
	空気温度	常用 170 ℃
	回転数	1.750 rpm
	主要部材質 ケーシング	一般構造用圧延鋼 (SS400)
	主要部材質 羽根車	一般構造用圧延鋼 (SS400)
	主要部材質 主軸	機械構造用炭素鋼 (S45C)
	電動機	5.5 kw × 220 V
	操作方式 起動方式	直陽操作
	操作方式 風量制御方式	直陽操作
	操作方式 風量調整方式	電動ダンパ方式

図面来歴				
	使用番号	製造数	使用年月	注文主その他
				大島都

B/A	部品番号	名称	呼び方(寸法)	材料	単重量 kg	摘要
基本個数						

御注文主	日立造船 株式会社 殿	性能	風量	2500 Nm³/hr	ガス比重量	20℃, 1.200kg/m³	製作数	設計	製図	検図	図番 F00248-1
御納入先	大島都清掃センター 殿		静圧	+ 210 mmAq	軸動力	4.00 kW	2台				
機器名称	循環用送風機		ガス温度	170℃	駆動	4P 5.50 kW	縮尺 N.T.S.				株式会社村上製作所 技術部設計課
型式	MVX-BD # 5.0		回転数	1750 r.p.m	電動機	220V 60Hz		年 月 日			

注番	175035RO	注文主	大島都環境衛生施設組合殿

大島都清掃センター建設工事

7-8-2

循環送風機組立図

(尺度)

課長	担当	(製図)	関係先

製造番号		整理番号	PT2U35926△
コード番号		図面番号	

配布先

計

図面来歴				
	使用番号	製造数	使用年月	注文主その他
				大島郡

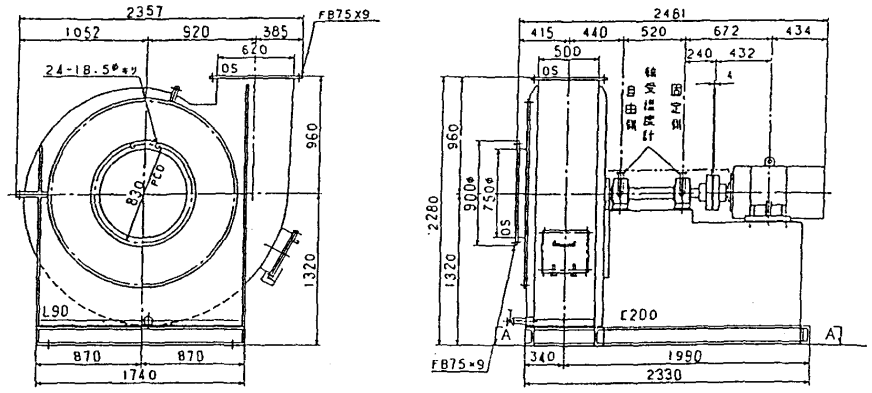

（主要部材質、主要数値）

主　軸	S45C
インペラブレード	HT590
インペラ主板	HT590
インペラ側板	HT590
インペラボス	FCD450
ケーシング	SS400
共通ベッド	SS
ベアリング	固定側 NJ 6315
	自由側 NJ 6315/C3
潤滑剤	
シェルアルバニア2	グリース
軸受箱	固定側 非水冷式
	自由側 水冷式
冷却水量	300ℓ/hr 軸受箱1個
冷却水接続口	15A
カップリング	FCL280
空冷羽根	
点検口	400×400
ドレン抜き（ストップバルブ付）	50A
基礎ボルト	
軸受温度計（棒状）	
テーパライナ	
カバー	
電動機メーカ	日立
枠番	225S
型式	EFOUP-KK
重量	385kg
送風機総重量（M含）	2800kg
慣性重	4150kg
GD²（電動機軸）	169kg-m²

※ケーシングに保温用M10ナットとPを420にて溶接。

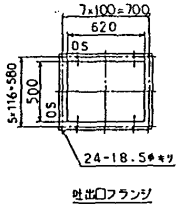

吐出口フランジ

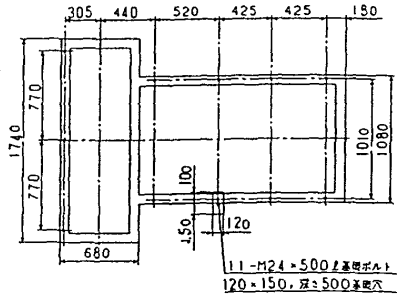

A-A矢視基礎ボルト配置図

仕様		
形式		片吸込ターボ型
数量		2台
主要項目（1台につき）	風量	491 m³/min（200℃において、余裕30%）（17,000 Nm³/h）
	風圧	360 mmAq（余裕20%）
	排ガス温度	常用 200℃
	回転数	0～1,500 rpm（インバータ制御）
	主要部材質 ケーシング	一般構造用圧延鋼（SS400）
	主要部材質 羽根車	高張力鋼（HT）
	主要部材質 主軸	機械構造用炭素鋼（S45C）
	電動機	55 kw × 220 V
	操作方式 起動方式	直接・現場操作
	操作方式 風量制御方式	入口ダンパによる炉内圧制御
	操作方式 風量調整方式	回転数制御方式

B/A 基本個数	部品番号	名称	特記方（寸法）	材料	単重量 kg	摘要

御注文主	日立造船株式会社 殿	性能	風量	17000 Nm³/hr	ガス比重量	0℃, 1.110kg/m³	製作数	設計	製図	検図	図番 F00245-1
御納入先	大島郡清掃センター 殿		静圧	+360 mmAq	軸動力	48.00 kW	2台				株式会社村上製作所
機器名称	誘引通風機		ガス温度	200℃	駆動	6P 55.00 kW	縮尺				技術部設計課
型式	MVX-BD #9.0		回転数	0～1500 r.p.m	電動機	220v 60Hz	N.T.S.	年	月	日	

整番	175035RO	注文主	大島郡環境衛生施設組合殿

大島郡清掃センター建設工事
7-4
誘引通風機組立図
（尺度）

課長	担当	（製図）	関係先

製造番号		整理番号	PT2U35924△
コード番号		図面番号	

配布先
計

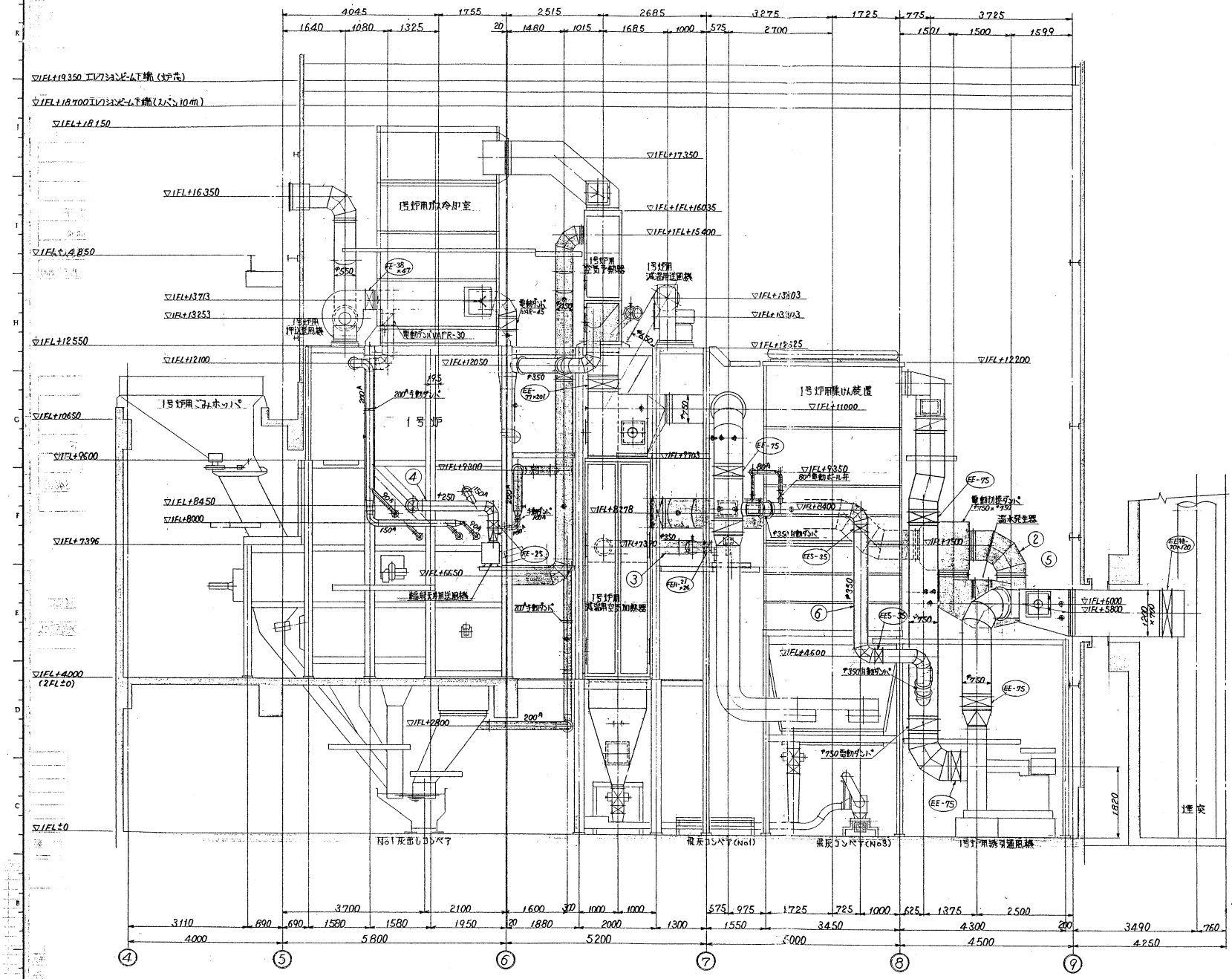

A－A 断面

図面来歴			
使用番号	製造数	使用年月	注文主その他
	1A		大島郡

風道仕様 7-3		
形式	鋼板溶接型	
数量	2炉分	
主要項目	風速(最大)	12 m/sec 以下
	主要寸法	板厚 3.2 mm
	主要部材質	一般構造用圧延鋼(SS400)
	外部(高温部)	保温施工(ロックウール50mm)

煙道仕様 7-5		
形式	鋼板溶接製	
数量	2炉分(各炉独立型)	
主要項目	風速	15 m/sec 以下
	主要寸法	板厚 4.5 mm
	主要部材質	一般構造用圧延鋼(SS400)
		保温施工

注記
1. 煙道は、保温75mm、バイパス煙道及び着色部(▭)風道は保温50mm(又は火傷防止テープ)施工します。
2. 本図中 EE- EES- は煙道用エキスパンション、EE- EEH- は風道用エキスパンションを示します。

B 基本個数	A 部品番号	名称	呼ビ方(寸法)	材料	単重量 kg	摘要
1式	6	バイパス煙道				
1式	5	煙道				
1式	4	輻射天井用風道				
1式	3	循環用風道				
1式	2	減温用風道				
1式	1	押込風道				

陸番	1750 35R0	注文主	大島郡環境衛生施設組合殿

大島郡清掃センター建設工事

7-3 7-5
風道及び煙道 組立図 (1/5)

(尺度) 1/50

課長	担当	(製図)	関係先

製造番号		整理番号	PT1U36336△
コード番号		図面番号	

44

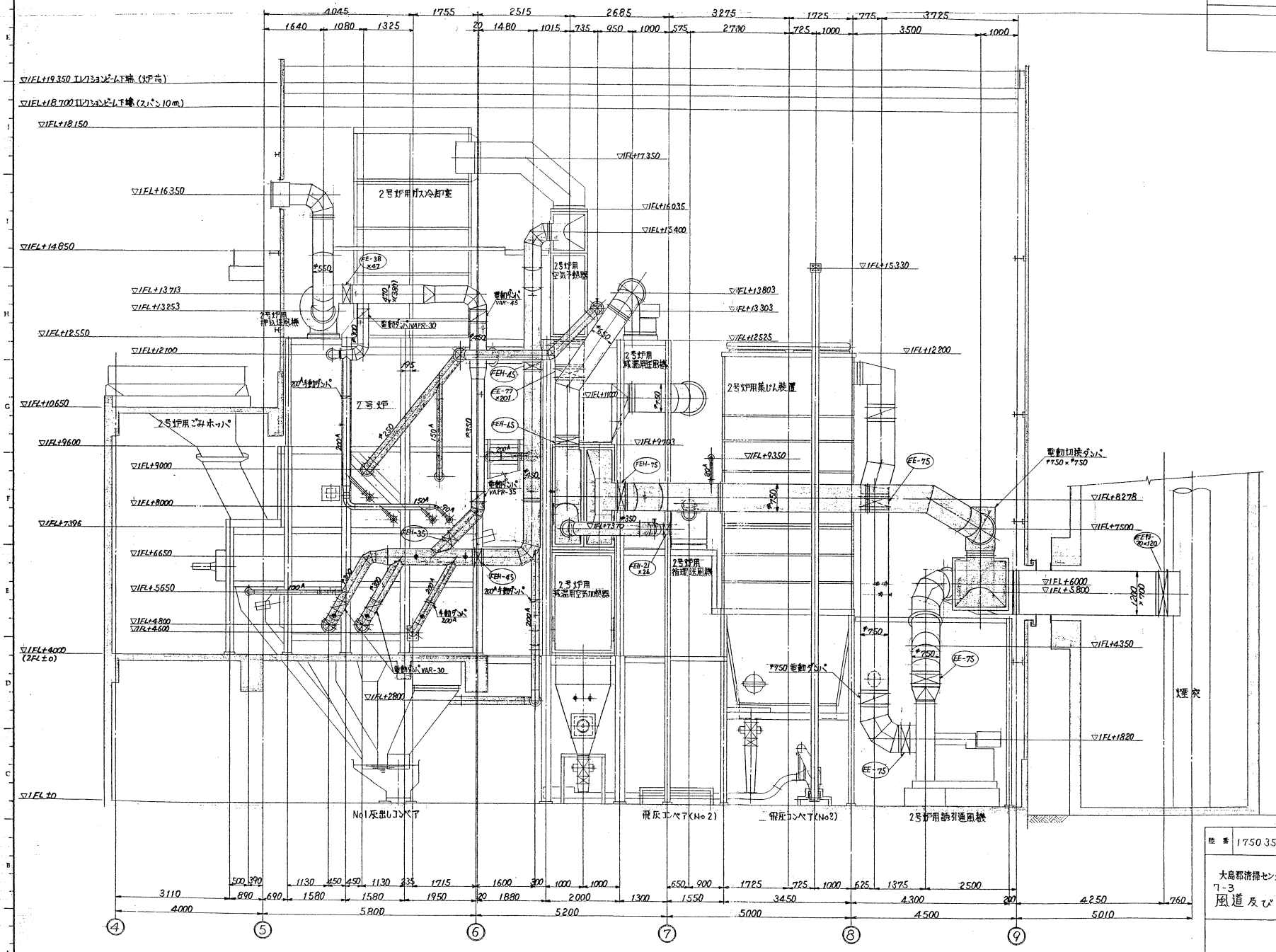

B - B 断面

図面来歴				
	使用番号	製図数	使用年月	注文主その他
	1A			大島郡

除番	1750 35R0	注文主	大島郡環境衛生施設組合殿

大島郡清掃センター建設工事
7-3 7-5
風道及び煙道 組立図 (2/5)

(尺度) 1/50

課長	担当	(製図)	関係先
			)

製造番号		整理番号	PT1U36337△
コード番号		図面番号	

45

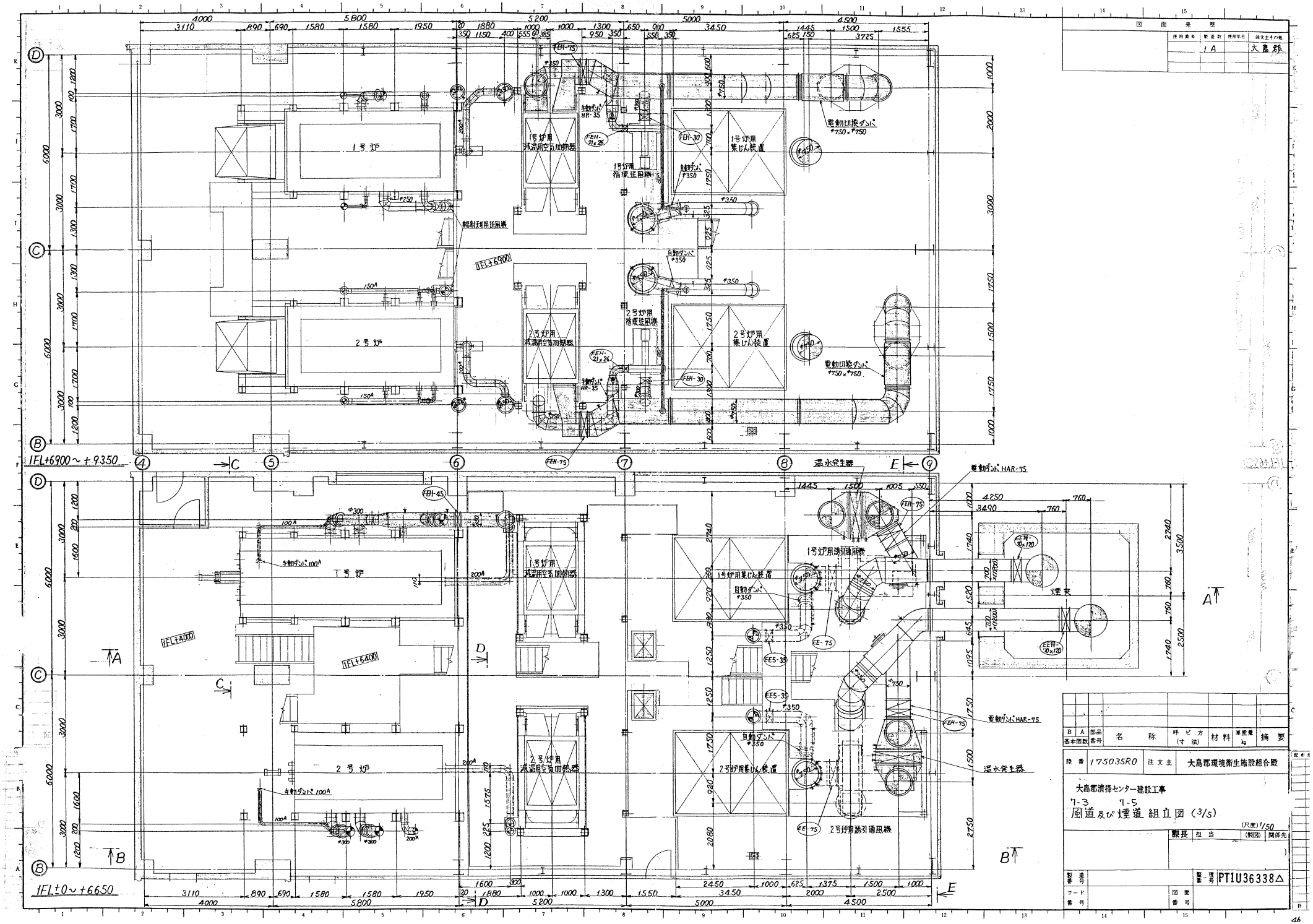

図面来歴				
使用番号	製造日	使用年月	注文主その他	
		1A	大島郡	

B A 基本個数	部品番号	名称	呼び方（寸法）	材料	単重量 kg	摘要

除番	175035R0	注文主	大島郡環境衛生施設組合殿

大島郡清掃センター建設工事

7-3　7-5

風道及び煙道組立図（3/5）

(尺度) 1/50

課長	担当	(製図)	関係先

製造番号		整番-項号	PTIU36338△
コード番号		図面番号	

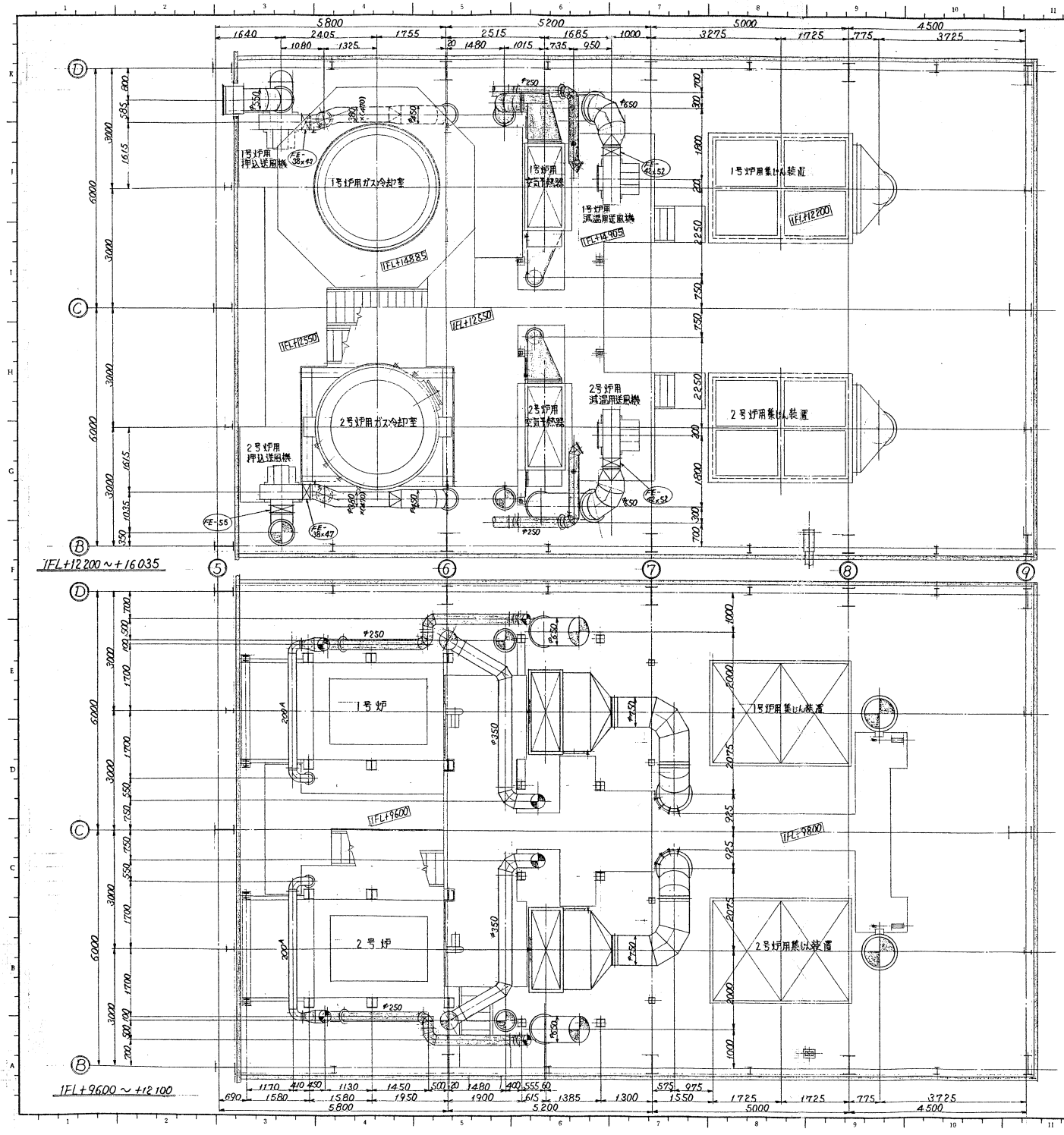

図面来歴				
使用番号	製造数	使用年月	注文主その他	
	1A		大島都	

B/A	部品番号	名称	呼び方(寸法)	材料	単重量 kg	摘要
基本個数						

除番	175035R0	注文主	大島都環境衛生施設組合殿

大島都清掃センター建設工事

7-3 7-5

風道及び煙道組立図 (4/5)

(尺度) 1/50

課長	担当	(製図)	関係先

製番	造号	整理番号	PTIU36339△
コード番号		図面番号	

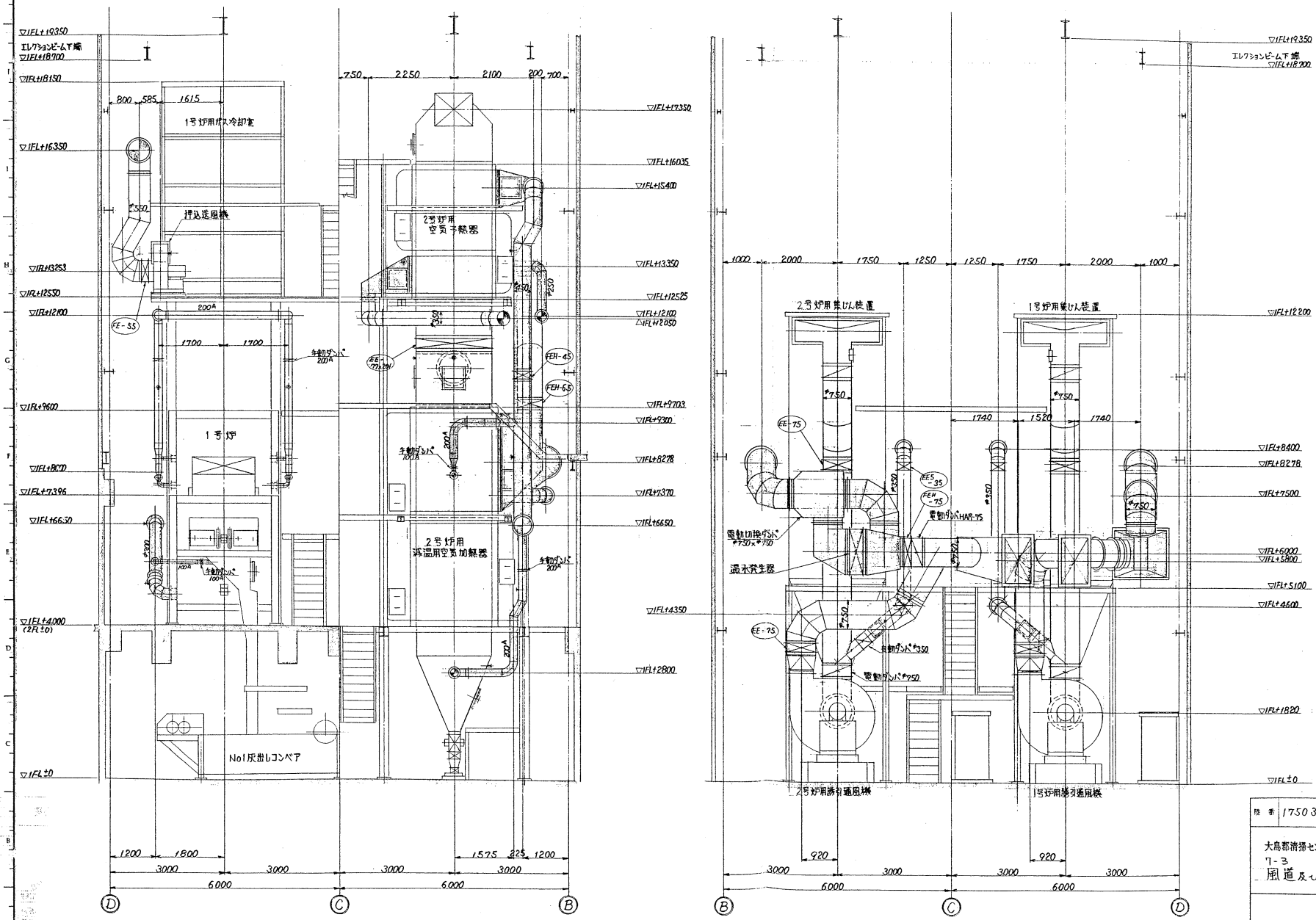

図面来歴			
使用番号	製造数	使用年月	注文主その他
	1A		大島郡

陸番	175035R0	注文主	大島郡環境衛生施設組合殿

大島郡清掃センター建設工事
7-3　7-5
風道及び煙道組立図 (5/5)
(尺度) 1/50

課長	担当	(製図)	関係先

製造番号		整理番号	PT1U36340△
コード番号		図面番号	

48